Spider® Shelving Doors
SH Line
Assembly Guide

rousseau®

Portes pour étagère Spider®
Ligne SH
Guide d'assemblage

- All required hardware is included.
- Please check the contents with your packing slip.
- Two people are required for assembly.
- Save this document for future reference.

- *Toute la quincaillerie requise est incluse.*
- *Veuillez vérifier le contenu avec votre feuille de livraison.*
- *Deux personnes sont requises pour l'assemblage.*
- *Conservez ces instructions pour référence future.*

Hardware / *Quincaillerie*

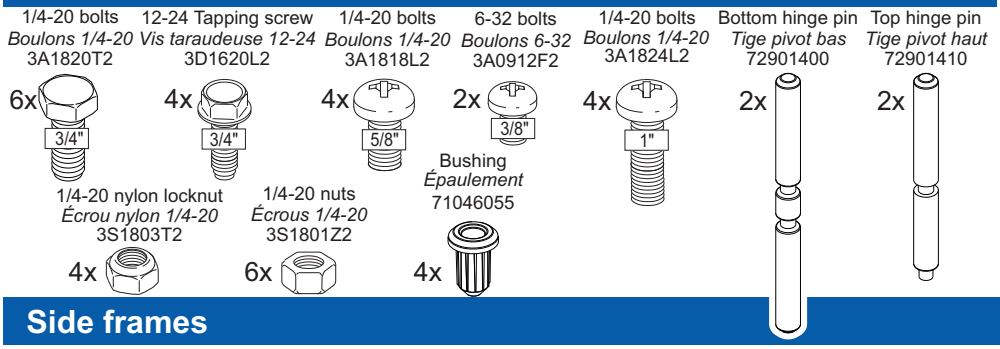

Suggested tools / *Outils suggérés*

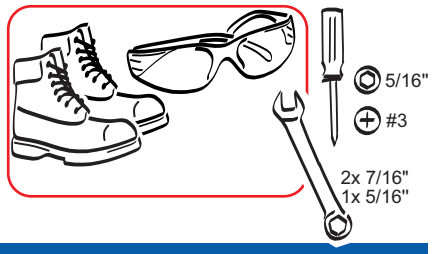

Side frames / *Cadres de côté*

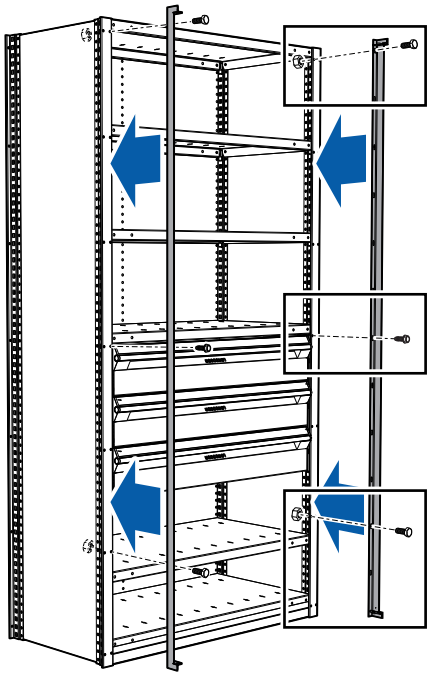

- **Do not tighten screws** to allow ajustment at the end of assembly.
- ***Ne pas serrer complètement les vis*** *pour permettre des ajustements à la fin de l'assemblage.*

- If you already have **modular drawers** in your unit, use **tapping screws** to fasten the frames to the mounting brackets.
- *Si vous avez déjà des **tiroirs modulaires** dans l'étagère, utilisez des **vis taraudeuses** pour fixer les cadres aux profilés de montage.*

SH5X/6X Single door / *Porte simple*

See top section of the page 2 before the assembly of the side frames.

Voir section du haut de la page 2 avant d'installer les côtés de cadre.

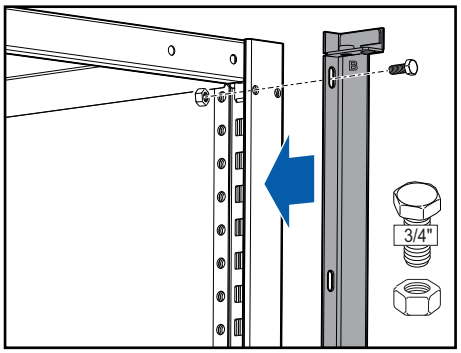

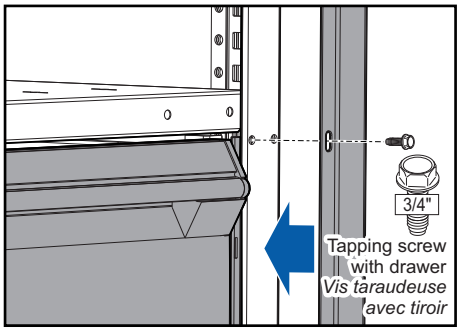

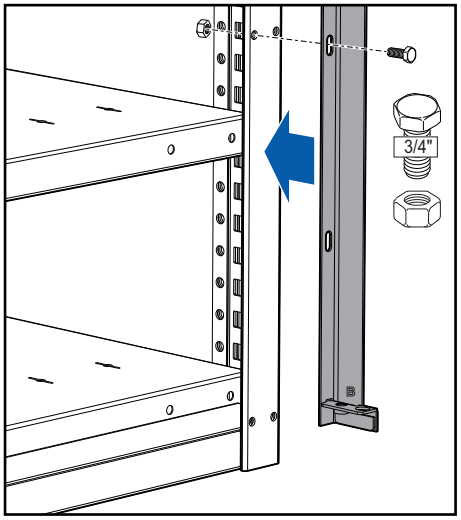

SH4X/5X doors/*portes*
A mark
inside the left frame

Lettre **A** *embossée*
à l'intérieur du cadre gauche

SH4X/5X doors/*portes*
B mark
inside the right frame

Lettre **B** *embossée*
à l'intérieur du cadre droit

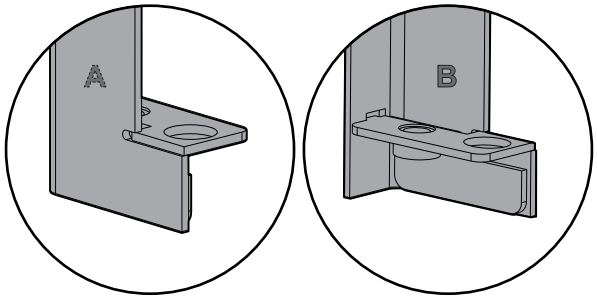

- **SH6X/9X doors**: left frame and right frame have no "A" and "B" because there are identical.
- *Les cadres de gauche et droit des **portes SH6X/9X** n'ont pas de "A" et "B" car ils sont identiques.*

Note: Single door SH5X/6X

Note: Portes simples SH5X/6X

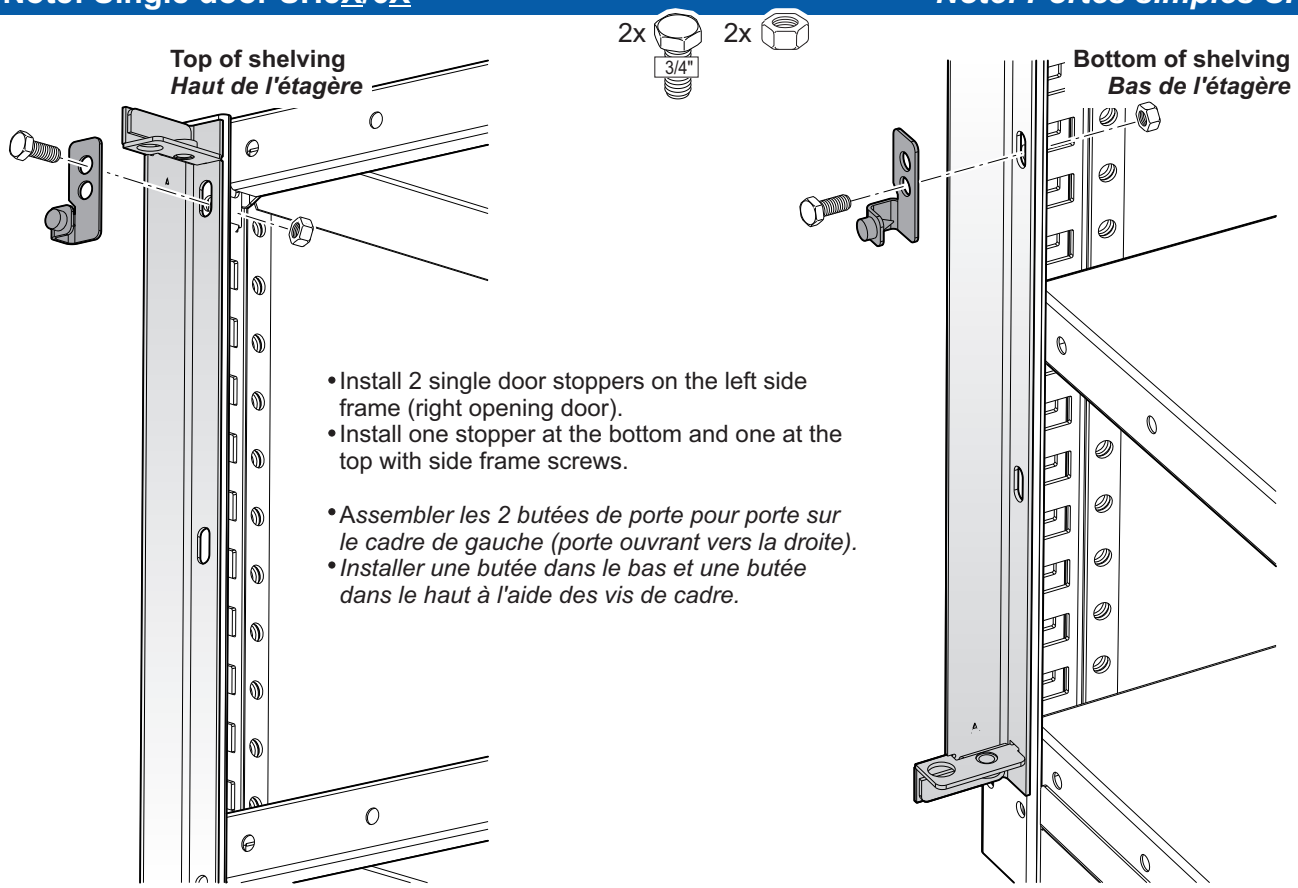

- Install 2 single door stoppers on the left side frame (right opening door).
- Install one stopper at the bottom and one at the top with side frame screws.

- *Assembler les 2 butées de porte pour porte sur le cadre de gauche (porte ouvrant vers la droite).*
- *Installer une butée dans le bas et une butée dans le haut à l'aide des vis de cadre.*

Top & bottom frames

Cadres du haut & du bas

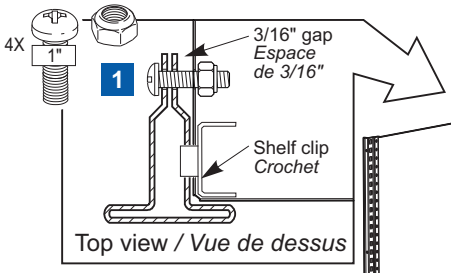

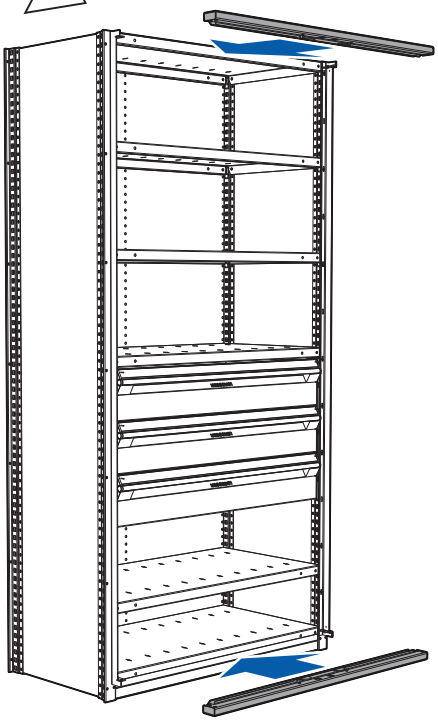

- *The top shelf must be bolted for increades safety.* ***Do not overtighten and leave gap between the post and the shelf as shown to avoid deforming the shelf.***
- *La tablette du haut doit être boulonnée pour plus de sécurité.* ***Ne pas trop serrer et laisser un espace entre la tablette et le poteau tel qu'illustré pour ne pas déformer celle-ci.***

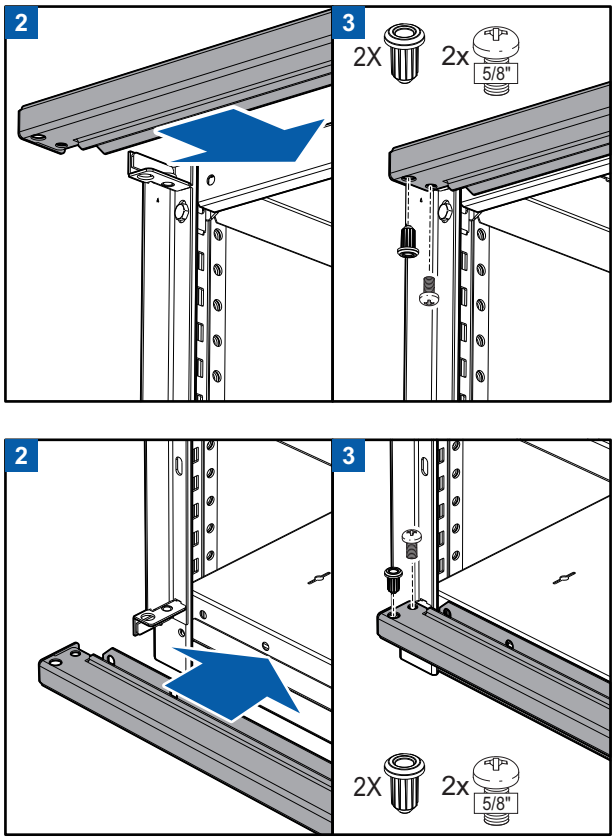

Door preparation — *Préparation des portes*

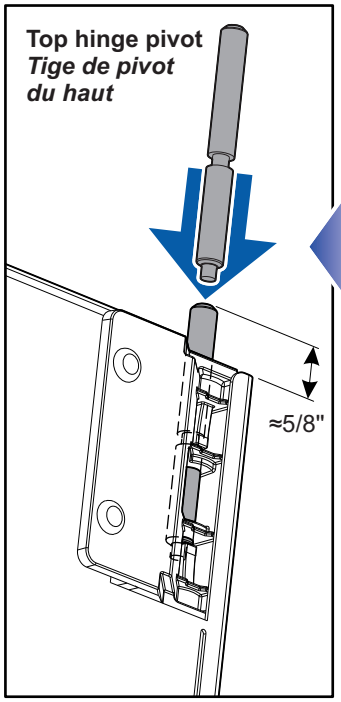

- **Insert the hinge pins into the plastic parts of each door as illustrated.**
- ***Insérer les tiges de pivots dans les pièces en plastique de chacune des portes tel qu'illustré.***

- The top hinge pins must not be inserted completely. Do not use force to insert it further.
- *La tige de pivot du haut ne doit pas être insérée complètement. Ne pas forcer pour l'insérer davantage.*

- The bottom hinge pins must be inserted completely.
- *La tige de pivot du bas doit être insérée complètement.*

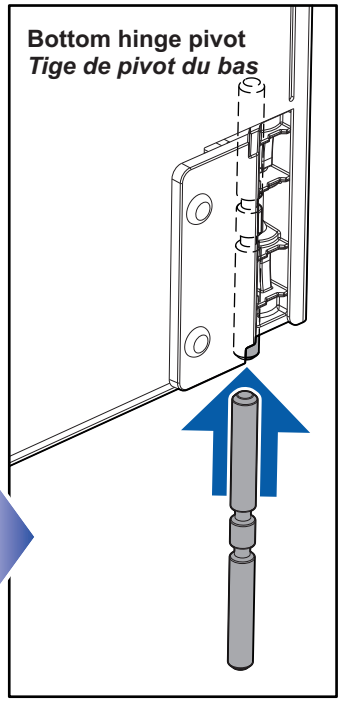

Door assembly — *Assemblage des portes*

Top of door / *Haut de la porte*

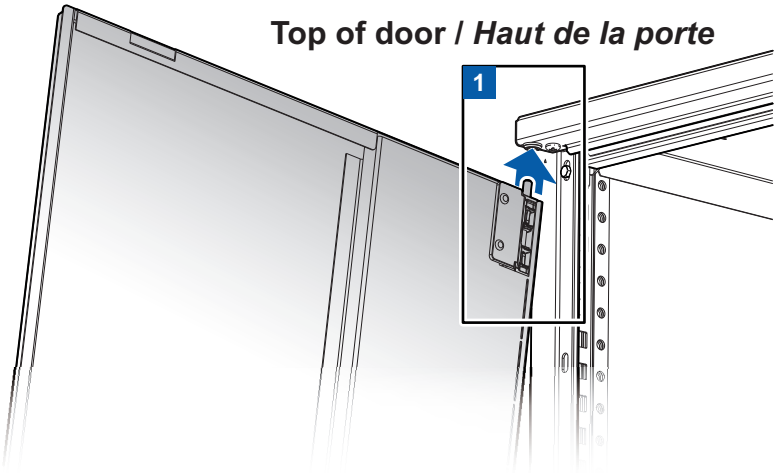

Bottom of door / *Bas de la porte*

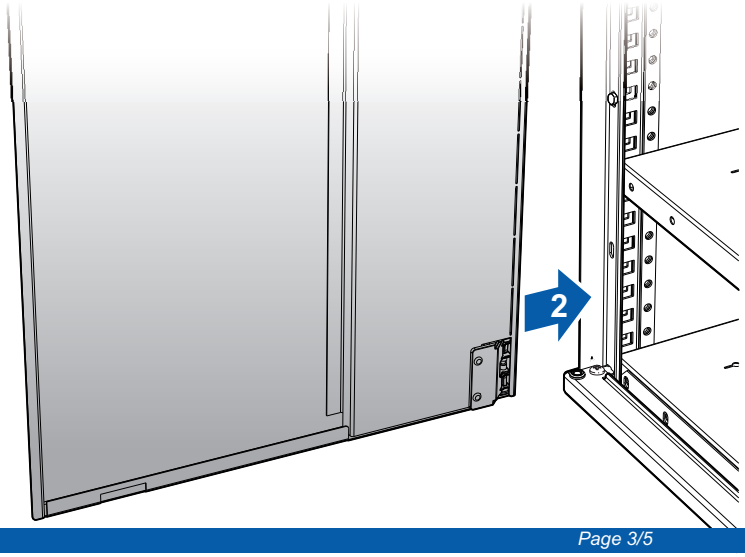

3
- Push the hinge pin down as far as possible by using the grooves.
- *Pousser sur la tige de pivot le plus possible vers le bas en utilisant les rainures.*

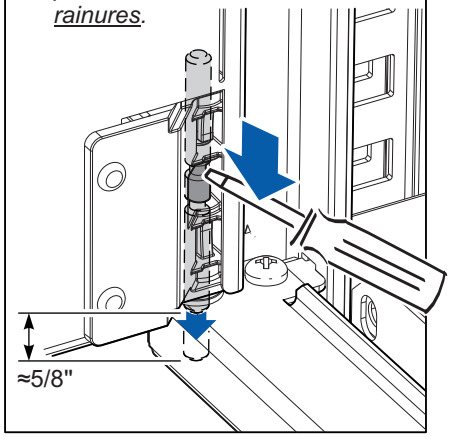

Height adjustment — *Ajustement en hauteur*

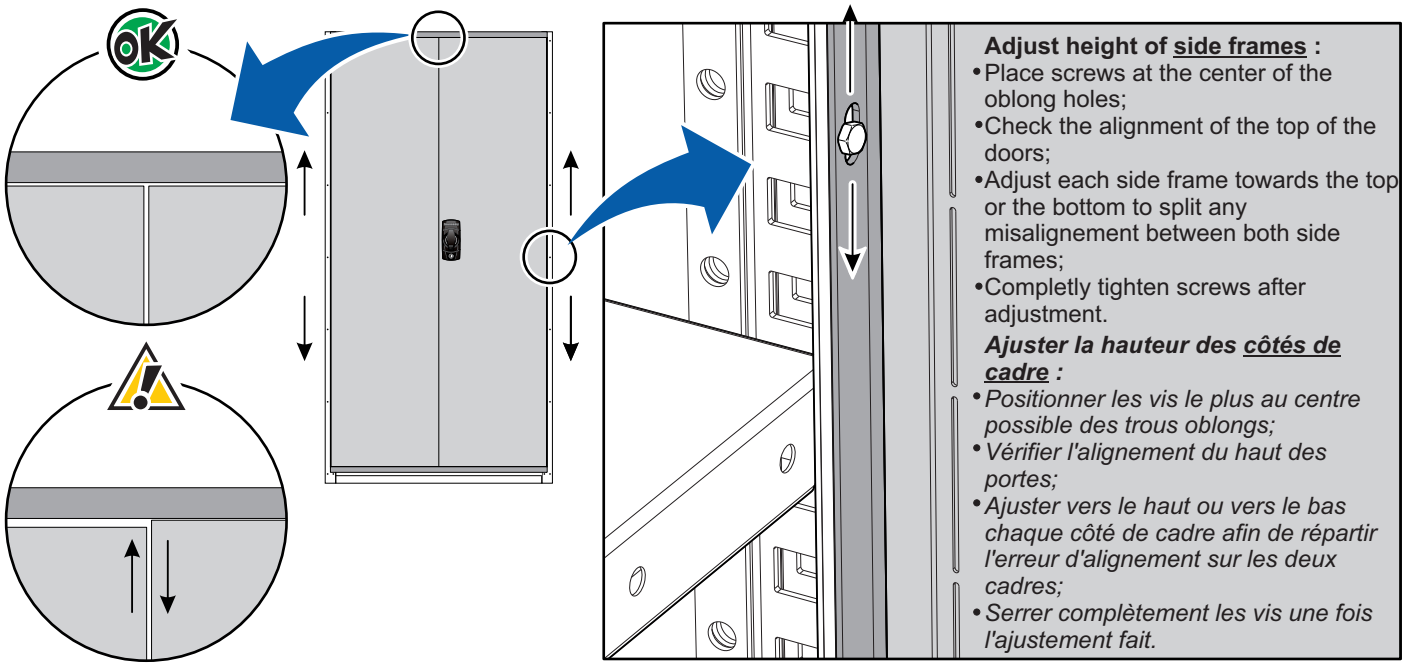

Adjust height of side frames :

- Place screws at the center of the oblong holes;
- Check the alignment of the top of the doors;
- Adjust each side frame towards the top or the bottom to split any misalignement between both side frames;
- Completly tighten screws after adjustment.

Ajuster la hauteur des côtés de cadre :

- *Positionner les vis le plus au centre possible des trous oblongs;*
- *Vérifier l'alignement du haut des portes;*
- *Ajuster vers le haut ou vers le bas chaque côté de cadre afin de répartir l'erreur d'alignement sur les deux cadres;*
- *Serrer complètement les vis une fois l'ajustement fait.*

Door with electronic lock — *Porte avec serrure électronique*

2x

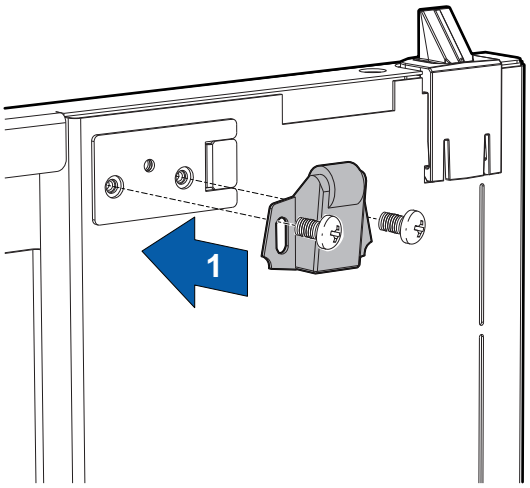

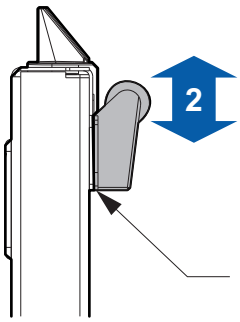

Positionning the bottom of the stopper flush with the fixation plate. If needed to raiser or lower the force to open/close the door, adjust the position if needed after testing the door.

Positionner le bas de la butée égale à la plaque de fixation. Si besoin d'augmenter ou de réduire la force nécessaire à l'ouverture, réajuster la position besoin après essaie de la porte.

Note: Stacked door SH6X/9X

Note: Portes superposées SH6X/9X

IMPORTANT

The shelf must be placed 1" higher when SH6X/9X doors are stacked over SH4X/5X doors so that the shelf is flush with the bottom frame of the SH6X/9X doors. This avoids having to lift an object on the shelf when removing it.

La tablette doit être placée 1" plus haut lorsque des portes SH6X/9X sont superposées à des portes SH4X/5X afin que la tablette arrive à égalité avec le cadre du bas des portes SH6X/9X. Cela évite de devoir soulever un objet déposé sur la tablette pour le retirer de l'étagère.

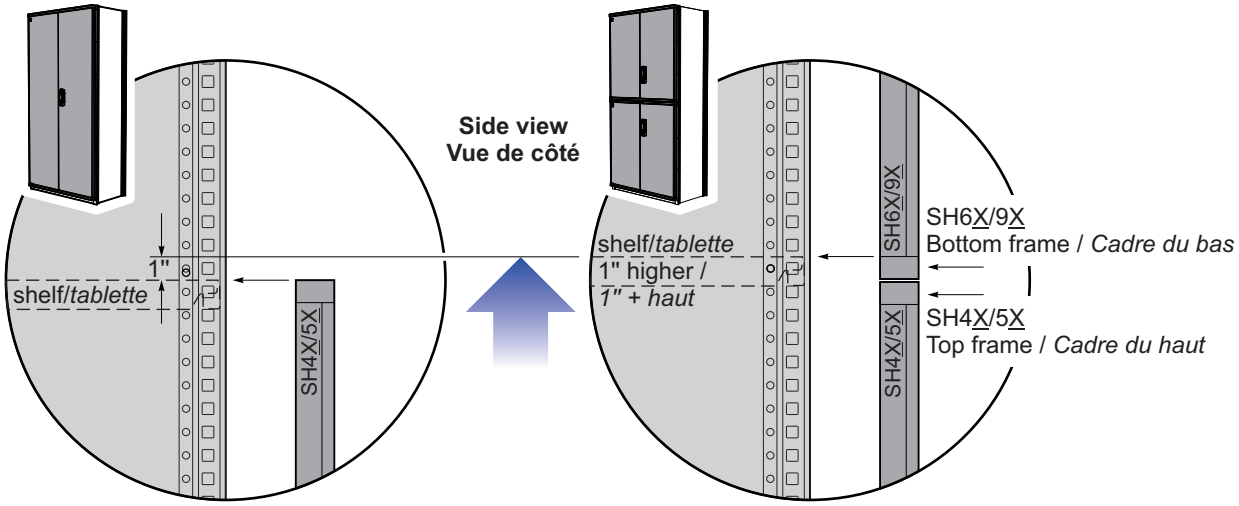

Note : Doors with drawers

Note : Portes avec tiroirs

- Refer to assembly guide R16: Modular Drawers for Spider Shelving.

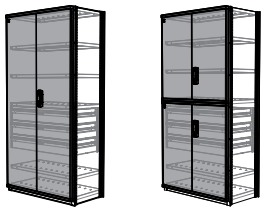

- Référer au guide d'assemblage des tiroirs modulaires pour étagère Spider R16.