Cabinet
L Line

Assembly Guide

rousseau

Guide d'assemblage

Cabinet
Ligne L

- All required hardware is included.
- Please check the contents with your packing slip.
- Read instructions carefully.
- Save this document for future reference.
- Two people are required for the assembly.

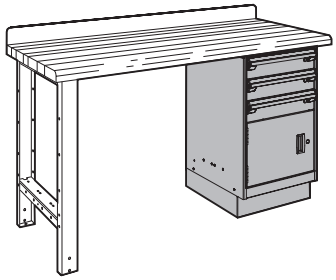

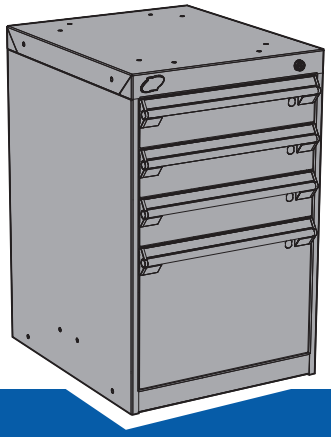

- *Toute la quincaillerie requise est incluse.*
- *Veuillez vérifier le contenu avec votre feuille de livraison.*
- *Lisez attentivement les instructions.*
- *Conservez ces instructions pour référence future.*
- *Deux personnes sont requises pour l'assemblage.*

Security Advise

Consignes de sécurité

It is recommended to anchor fixed cabinets in order to avoid accidental tipping if more than one drawer is opened at the same time.

Drawers in mobile cabinets must be equipped with lock-in mechanism in order to avoid accidental opening.

Il est recommandé d'ancrer le cabinet fixe afin d'en éviter le basculement accidentel si plus d'un tiroir était ouvert à la fois.

Les tiroirs d'un cabinet mobile doivent être équipés du mécanisme "lock-in" pour éviter l'ouverture accidentelle.

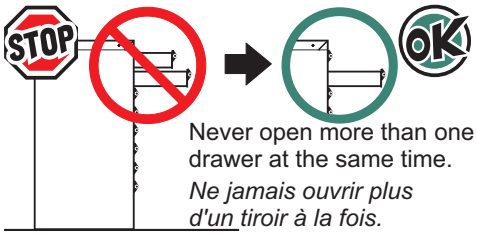

Never open more than one drawer at the same time.

Ne jamais ouvrir plus d'un tiroir à la fois.

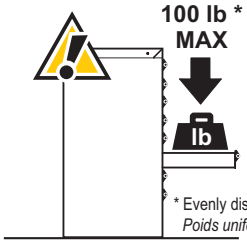

* Evenly distributed load

Poids uniformément réparti

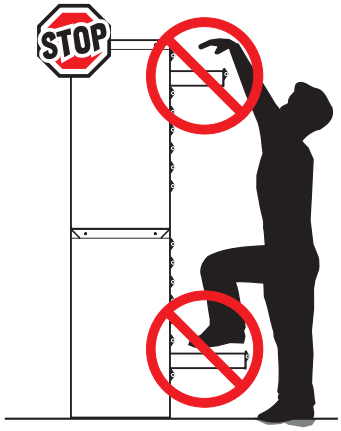

The height of the upper drawer must not exceed 60" unless you have the adequate equipment to reach the drawers above 60" in a secure manner.

La hauteur du dernier tiroir ne doit pas excéder 60" *à moins que vous ne possédiez l'équipement adéquat pour accéder aux tiroirs au-dessus de 60" de façon sécuritaire.*

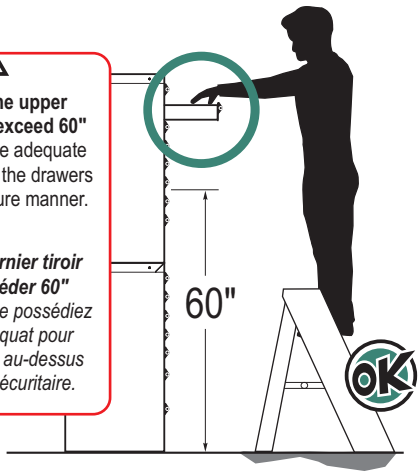

ATTENTION

Please lock or tilt cabinet towards the back to avoid drawers from opening.

ATTENTION

Verrouiller ou incliner le cabinet vers l'arrière pour éviter que les tiroirs n'ouvrent.

Tools Required — *Outils requis*

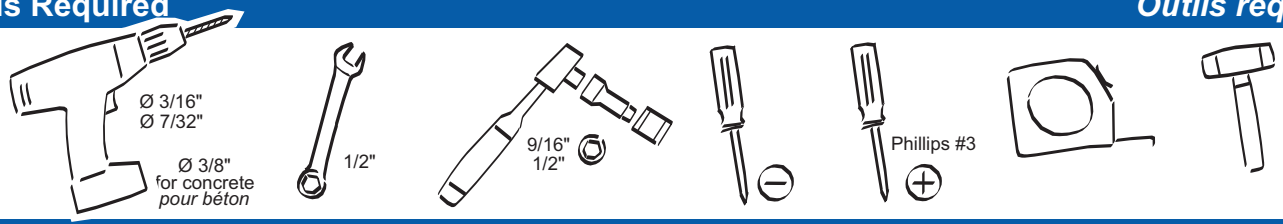

Set up — *Préparation*

- If you have to turn your cabinet upside down during the installation, remove the dividers from the drawers.
- *Si vous devez retourner votre cabinet pendant l'installation, enlevez les diviseurs des tiroirs.*

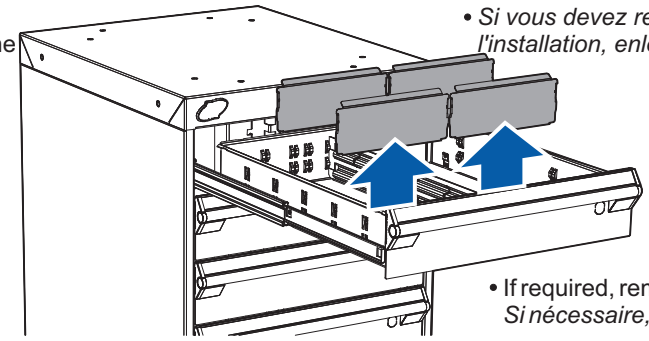

- If required, remove drawers from the cabinet.
  Si nécessaire, retirer les tiroirs du cabinets.

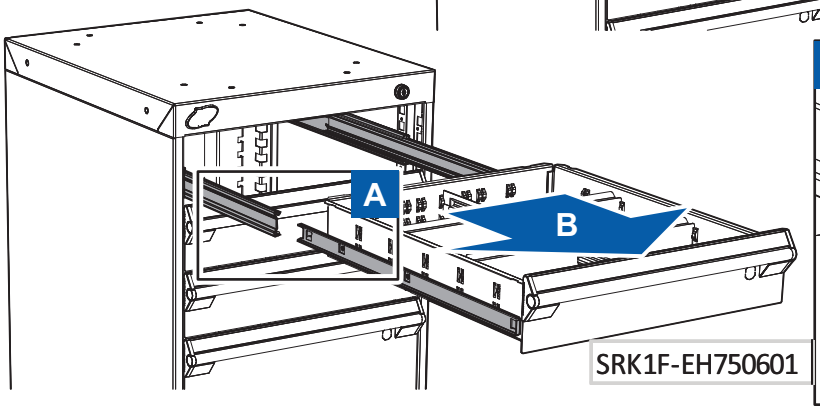

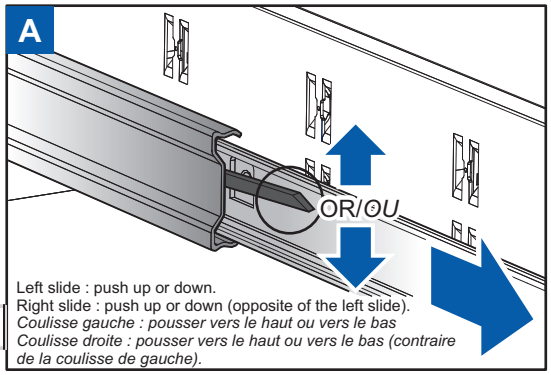

Options under Cabinet LA30 — *Options sous un cabinet LA30*

Levelling Glide Kit LA74 — *Ensemble de patins niveleurs LA74*

- Remove the dividers.
- Turn the cabinet upside down.

- *Enlevez les diviseurs.*
- *Retournez le cabinet à l'envers.*

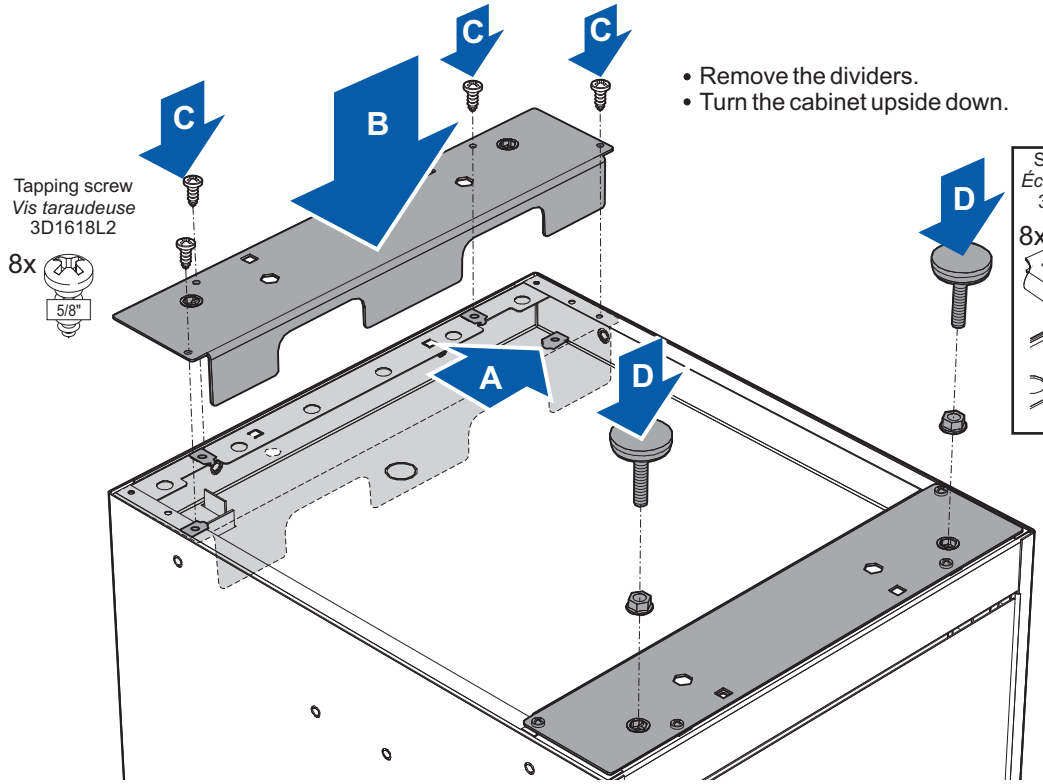

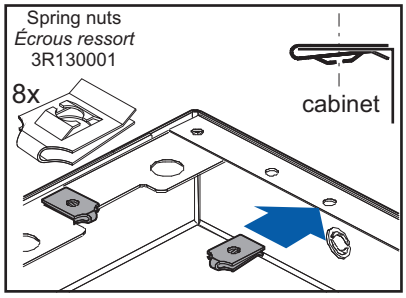

Floor anchoring hardware kit LA76 | *Ensemble pour ancrage au sol LA76*

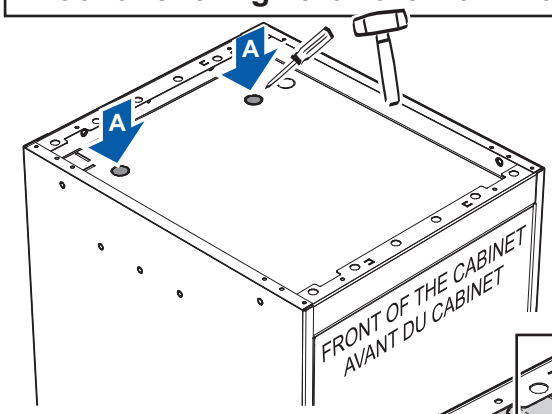

A Remove the drawers.
Turn the cabinet upside down.
Punch out knock-outs (2) at the bottom of the cabinet.

Enlevez les tiroirs.
Retournez le cabinet à l'envers.
Défoncez les débouchures (2) dans le fond du caisson.

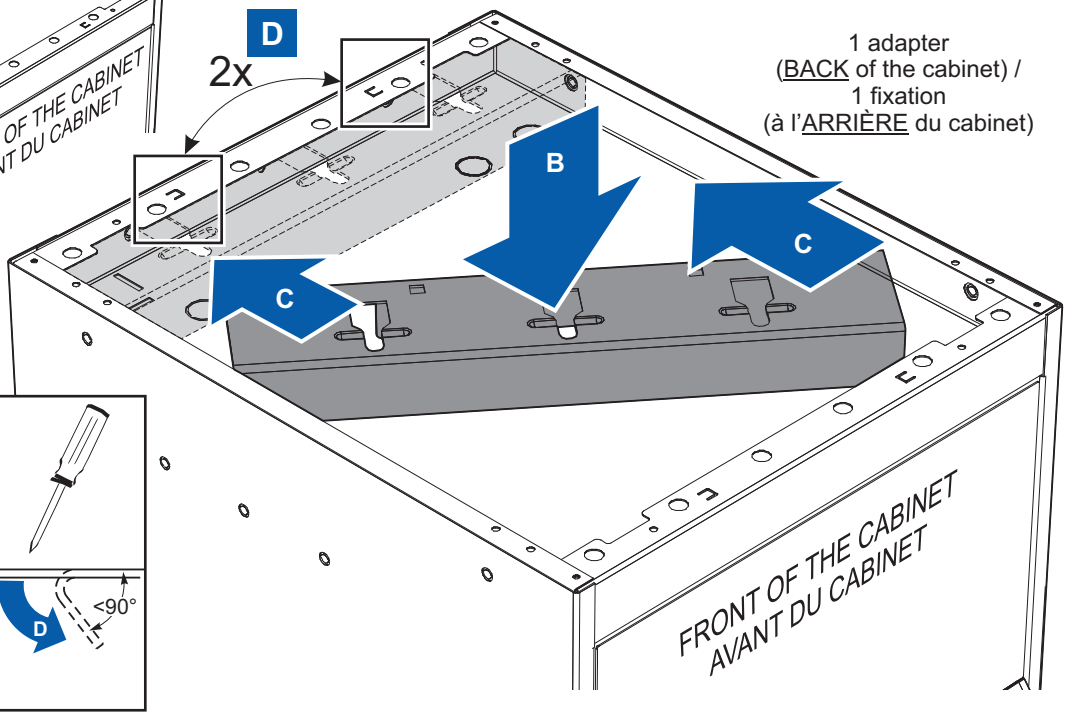

1 adapter
(BACK of the cabinet) /
1 fixation
(à l'ARRIÈRE du cabinet)

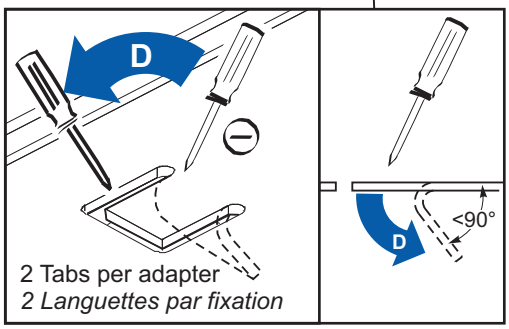

2 Tabs per adapter
2 Languettes par fixation

D **Floor drilling / *Perçage du sol***

Footprint of the cabinet /
Vue de dessous de la position du cabinet
Back of Cabinet / *Arrière du cabinet*

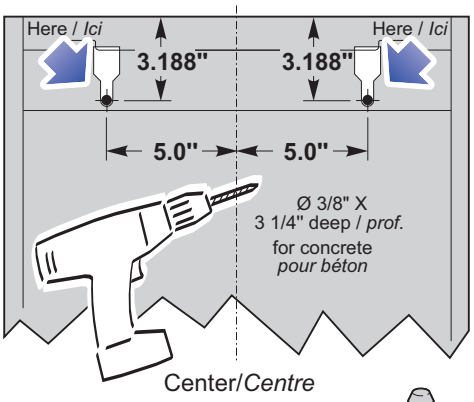

E Put anchor in the hole.
Placer l'ancrage dans le trou.

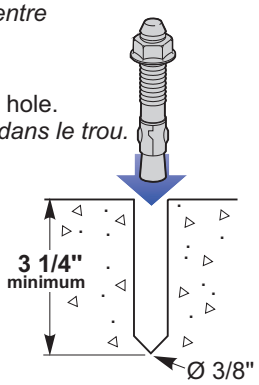

F

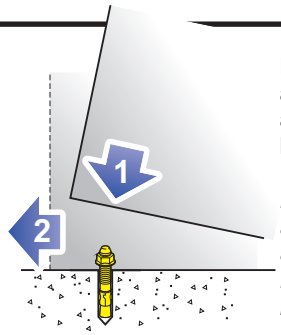

Place the rear of the cabinet over anchors and make sure to are allign them with adaptor holes. Push the cabinet towards back to lock the cabinet in place.

Placer l'arrière du cabinet au desssus des ancrages en prenant soin de bien les alligner avec les trous de la fixation. Pousser le cabinet vers l'arrière au maximum pour bloquer le cabinet en place.

G Tighten 3 to 4 turns once the nut is resting on the bottom of the cabinet.
Serrer 3 à 4 tours à partir du moment où l'écrou est bien appuyé au fond du cabinet.

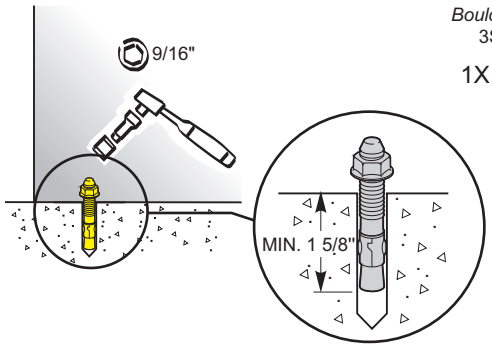

3/8" Flange Nut
Boulon épaul. 3/8"
3S2201ZA
1X

3/8"Anchor
Ancrage 3/8"
3122400A
1X

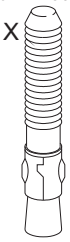

H Place plastic caps at the bottom of the cabinet.
Placer les bouchons en plastique *au fond du cabinet.*

Plastic Caps
Bouchons en plastique
71800102
2x

Stacking Kit LA78 — *Ensemble de superposition LA78*

- Remove the dividers from the **top cabinet.**
- Turn the cabinet upside down.

Top Cabinet / Cabinet du haut
2 adapters / 2 fixations

- *Enlevez les diviseurs du **cabinet du haut**.*
- *Retournez le cabinet à l'envers.*

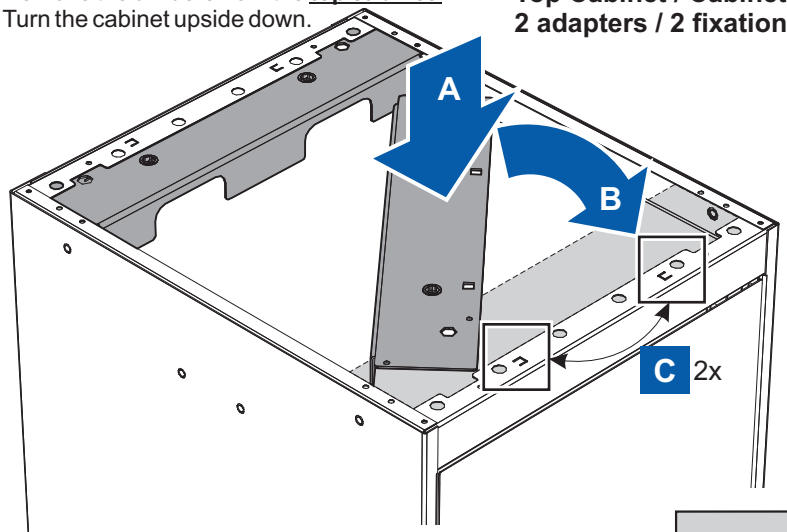

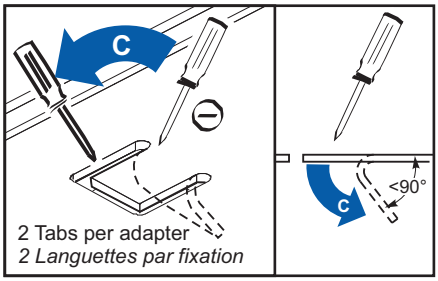

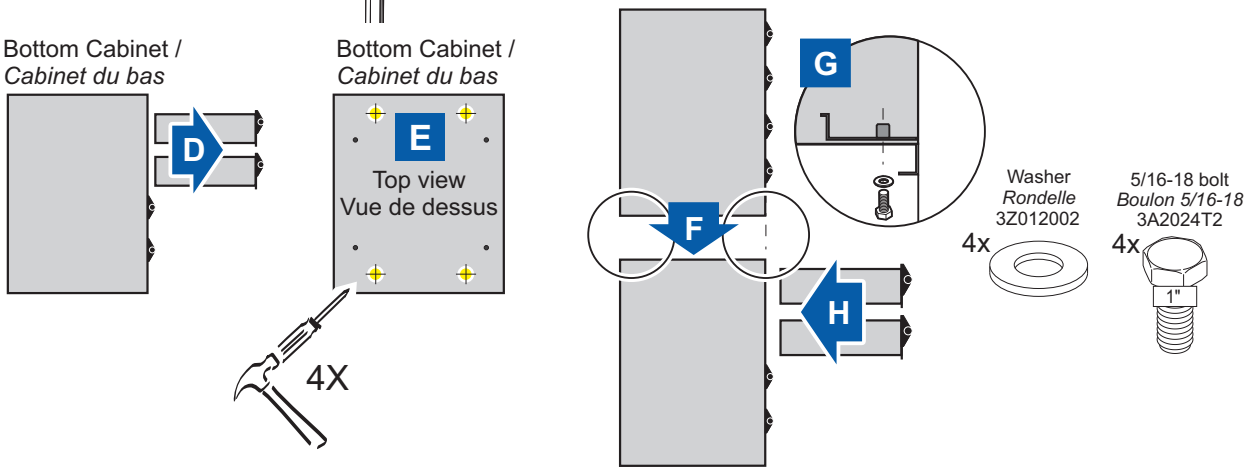

Base LA85 — *Base LA85*

If your cabinet includes a base...
- Remove the dividers.
- Turn the cabinet upside down.
- Fasten the base under the cabinet.

Si votre cabinet comprend une base...
- *Enlevez les diviseurs.*
- *Retournez le cabinet à l'envers.*
- *Fixez la base sous le cabinet.*

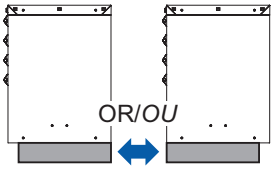

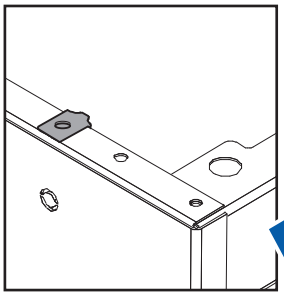

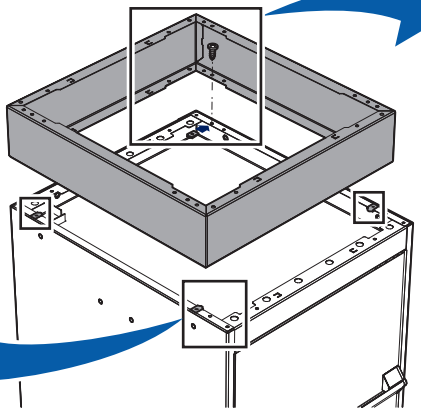

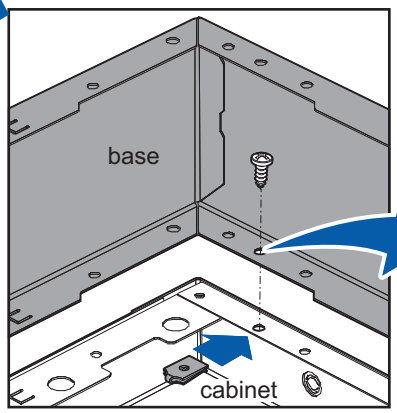

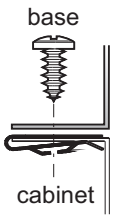

Recessed Base LA85 & options under... continue — *Base en retrait LA85 & option en dessous... suite*

Levelling Glide Kit LA74 — *Ensemble de patins niveleurs LA74*

Tapping screw
Vis taraudeuse
3D1618L2
8x
5/8"

- Remove the dividers.
- Turn the cabinet upside down.
- *Enlevez les diviseurs.*
- *Retournez le cabinet à l'envers.*

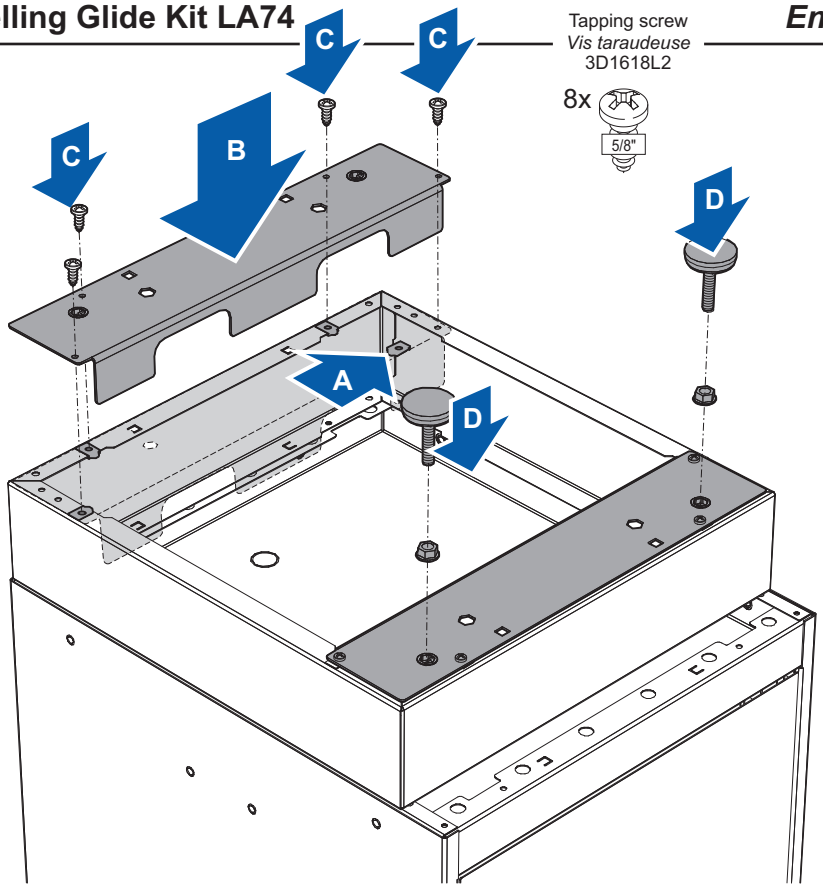

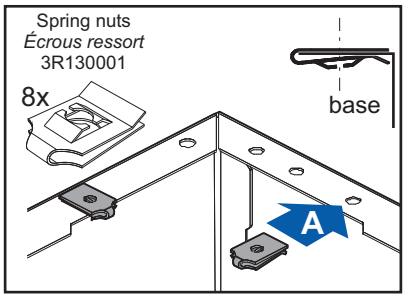

Recessed Base LA87/88 & options under — *Base en retrait LA87/88 & option en dessous*

Base LA87/88 — *Base LA87/88*

If your cabinet includes a base...
- Remove the dividers.
- Turn the cabinet upside down.
- Fasten the base under the cabinet.

Si votre cabinet comprend une base...
- *Enlevez les diviseurs.*
- *Retournez le cabinet à l'envers.*

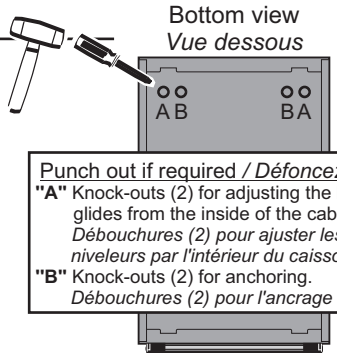

Punch out if required / *Défoncez si requis*
"A" Knock-outs (2) for adjusting the levelling glides from the inside of the cabinet.
Débouchures (2) pour ajuster les patins niveleurs par l'intérieur du caisson.
"B" Knock-outs (2) for anchoring.
Débouchures (2) pour l'ancrage au sol.

Tapping screw
Vis taraudeuse
3D1618L2
4x
5/8"

Spring nuts
Écrous ressort
3R130001
4x

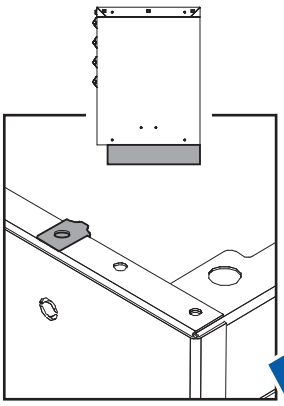

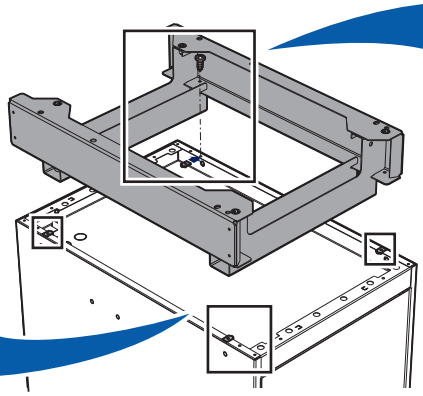

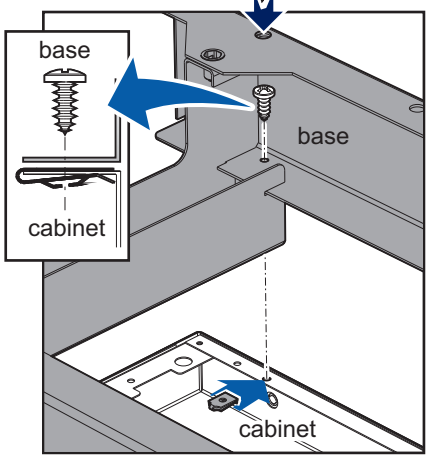

Kick-plate — Cache-base

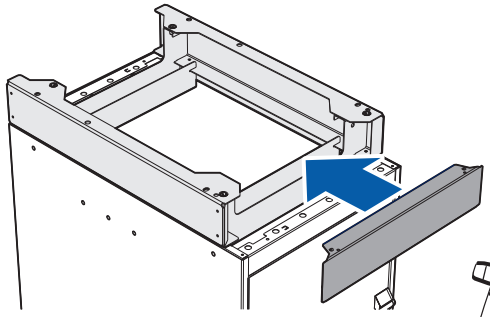

Levelling glide RA75 — *Patins niveleurs RA75*

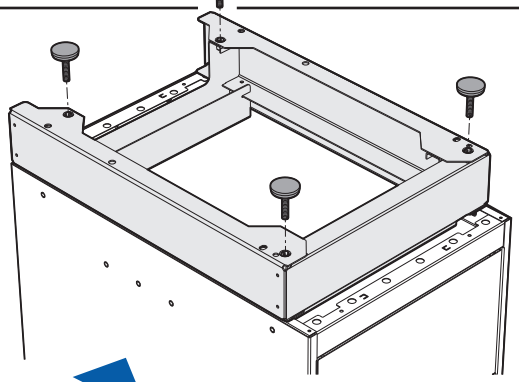

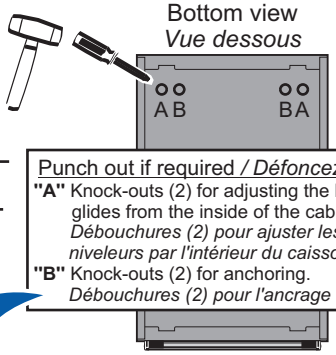

Punch out if required / *Défoncez si requis*
"A" Knock-outs (2) for adjusting the levelling glides from the inside of the cabinet.
Débouchures (2) pour ajuster les patins niveleurs par l'intérieur du caisson.
"B" Knock-outs (2) for anchoring.
Débouchures (2) pour l'ancrage au sol.

Floor anchoring hardware kit LA77 — *Ensemble pour ancrage au sol LA77*

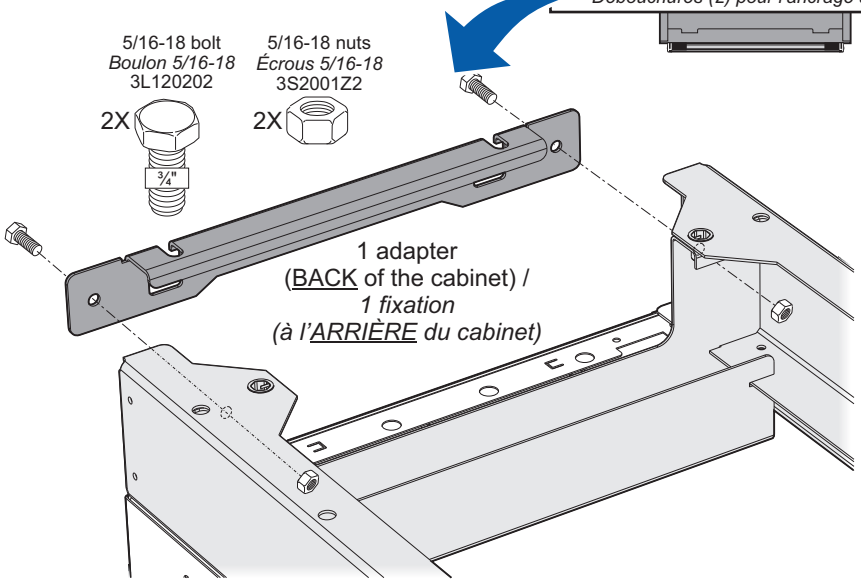

B **Floor drilling / *Perçage du sol***

Footprint of the cabinet /
Vue de dessous de la position du cabinet
Back of Cabinet / *Arrière du cabinet*

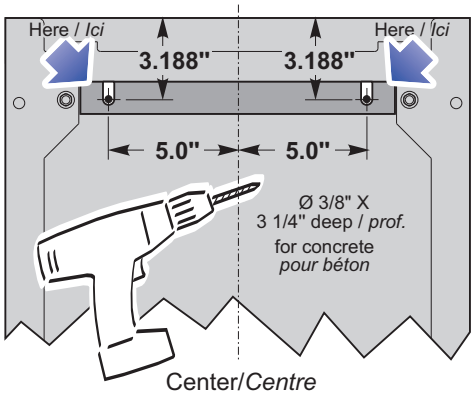

C Put anchor in the hole.
Placer l'ancrage dans le trou.

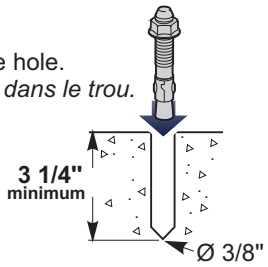

D

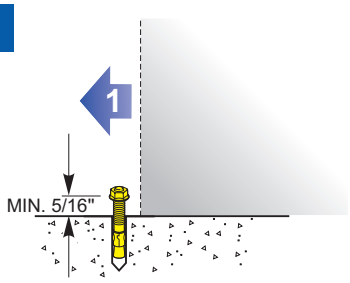

Allign the cabinet with anchors.
Push the cabinet towards back to lock the cabinet in place.

Alligner le cabinet avec les ancrages.
Pousser le cabinet vers l'arrière au maximum pour bloquer le cabinet en place.

E Tighten 3 to 4 turns once the nut is resting on the bottom of the cabinet.
Serrer 3 à 4 tours à partir du moment où l'écrou est bien appuyé au fond du cabinet.

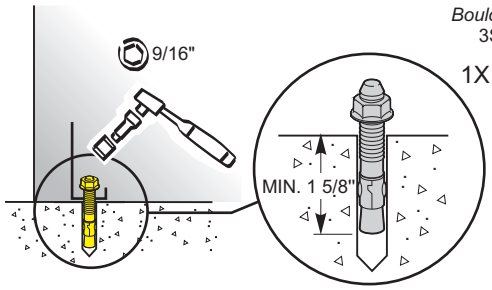

3/8" Flange Nut
Boulon épaul. 3/8"
3S2201ZA
1X

3/8"Anchor
Ancrage 3/8"
3122400A
1X

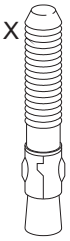

F Place plastic caps at the bottom of the cabinet.
Placer les bouchons en plastique *au fond du cabinet.*

Plastic Caps
Bouchons en plastique
71800102
2x

Assembly of legs and other options, refer to assembly guide W10, W11, W12 & W20.

Pour l'assemblage des pattes et autres options, se référer au guide W10, W11, W12 & W20.

Steel Top **WS10/12** ***Dessus en acier***

Lam. Wood Top **WS14** ***Dessus en bois***
Plastic Lam. Top **WS08/16/17** ***Dessus en stratifié***
Particle Board with steel cover **RC35/36/37** ***Desssus particules recouvert d'acier***

- Remove the drawers.

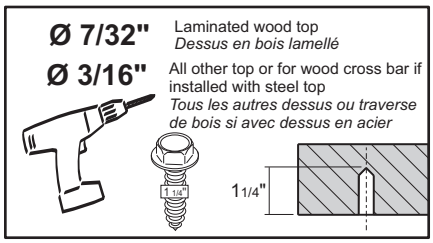

- *Retirez les tiroirs.*

Front view / *Vue de face*

Add wood crossbar if cabinet is installed 1 1/2" from the side of the workstation. Use 1 1/4" tapping screws.
Ajouter une traverse en bois si le cabinet est installé à 1 1/2" du côté du poste de travail. Utiliser des vis taraudeuses de 1 1/4".

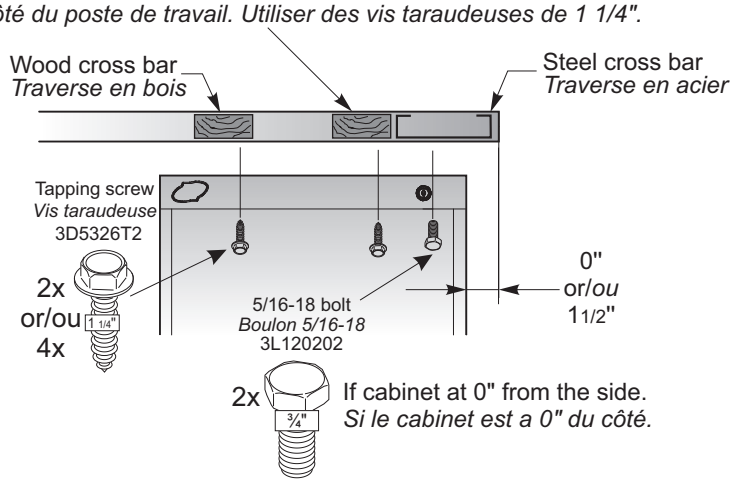

Front view / *Vue de face*

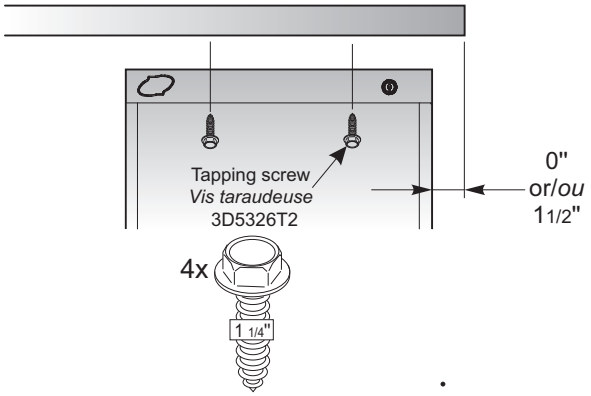

Top view / *Vue de dessus*

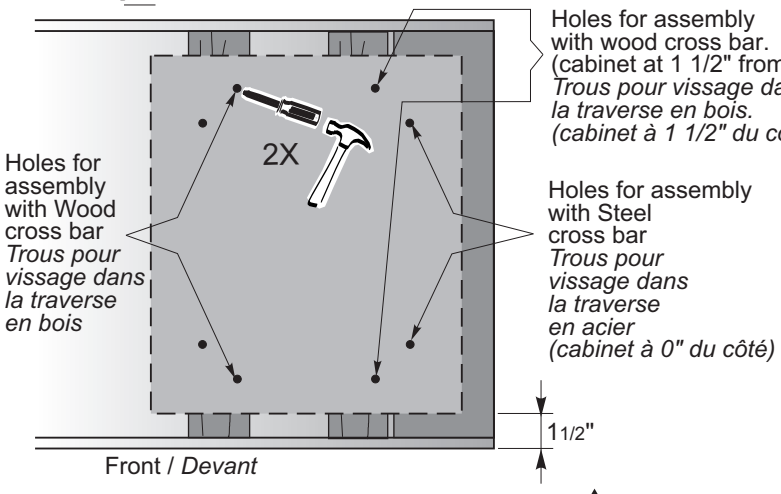

Top view / *Vue de dessus*

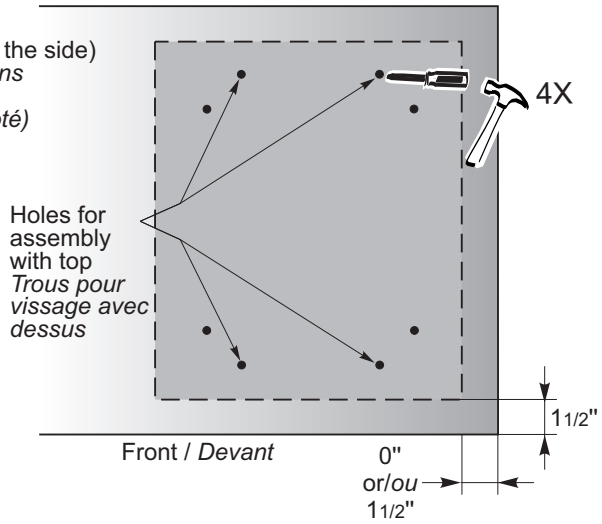

Cabinet at 0" from the side / Cabinet *à 0" du côté*

21" deep cabinet **compatible** with 24" deep steel top WS10/12.
21" deep cabinet **NOT-compatible** with 30" and 36" deep steel top WS10/12.
27" deep cabinet **compatible** with 30" and 36" deep steel top WS10/12.
*Cabinet de 21" de profond **compatible** avec dessus WS10/12 de 24".*
*Cabinet de 21" de profond **NON-compatible** avec dessus WS10/12 de 30" et 36".*
*Cabinet de 27" de profond **compatible** avec dessus WS10/12 de 30" et 36".*

Suspended Cabinet with Attachment Bars RA70

Cabinet suspendu avec équerre de fixation RA70

Steel Top **WS10/12** ***Dessus en acier***

4 per side / *par côté*

5/16-18 nylon locknut *Écrou nylon 5/16-18* 3S2003Z2

Washer *Rondelle* 3Z022002

5/16-18 bolt *Boulon 5/16-18* 3L120202

Lam. Wood Top **WS14** ***Dessus en bois***
Plastic Lam. Top **WS08/16/17** ***Dessus en stratifié***
Particle Board with steel cover **RC35/36/37** ***Desssus particules recouvert d'acier***

2X

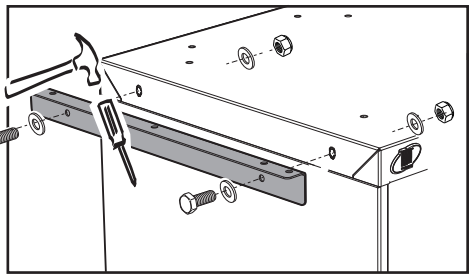

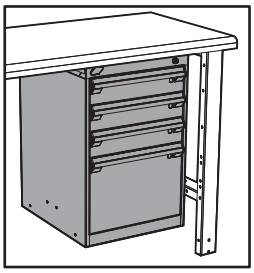

Ø 7/32" Laminated wood top *Dessus en bois lamellé*

Ø 3/16" All other top or for wood cross bar if installed with steel top *Tous les autres dessus ou traverse de bois si avec dessus en acier*

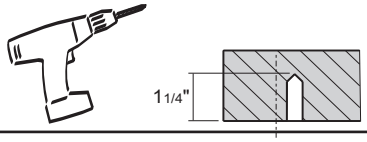

6x per/par *cabinet*

Tapping screw *Vis taraudeuse* 3D5326T2

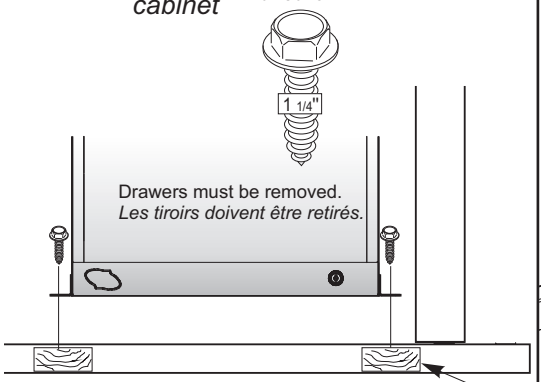

Ad one screw at the back of the top to secure one wood cross bar.
Ajouter une vis à l'arrière du dessus pour immobiliser une traverse.

1x for wood cross bar *pour traverse de bois*

Tapping screw *Vis taraudeuse* 3D5326T2

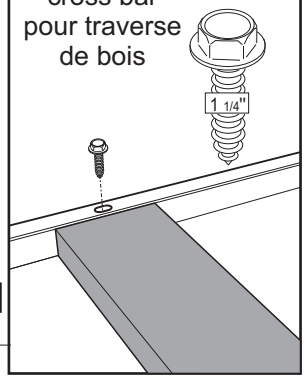

6x per/par *cabinet*

Tapping screw *Vis taraudeuse* 3D5326T2

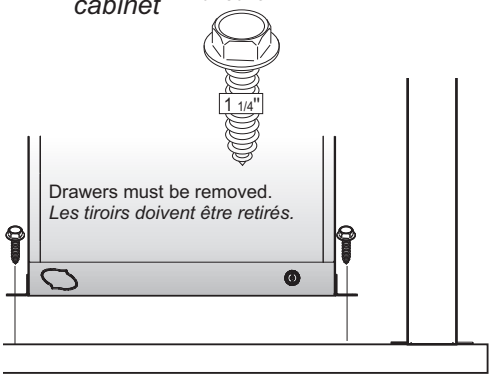

Gang Anchoring

Ancrage mitoyen

1

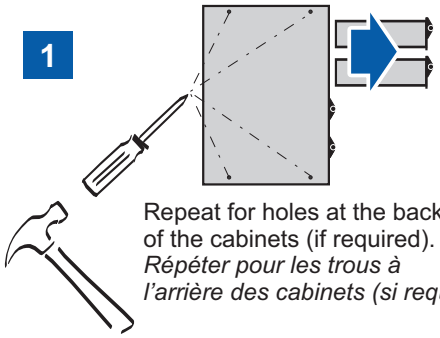

Repeat for holes at the back of the cabinets (if required).
Répéter pour les trous à l'arrière des cabinets (si requis).

Washer *Rondelle* 3Z022002 — 8 per side *par côté*

5/16-18 nylon locknut *Écrou nylon 5/16-18* 3S2003Z2 — 4 per side *par côté*

5/16-18 bolt *Boulon 5/16-18* 3L120202 — 4 per side *par côté*

2

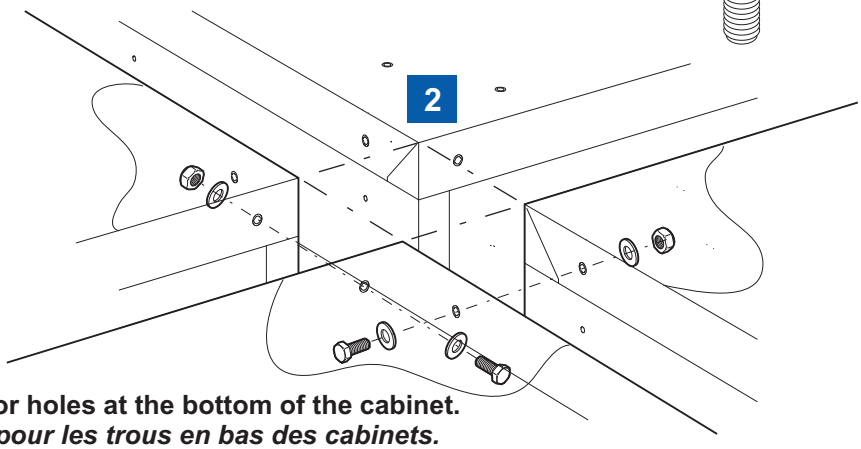

3

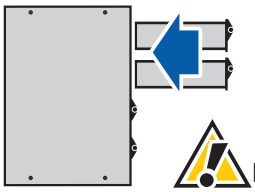

Repeat for holes at the bottom of the cabinet.
Répéter pour les trous en bas des cabinets.

Moving Workcenter with Cabinets

This section only applies to workstations that can not be assembled in their intended final location.

- Each cabinet must be anchored underneath work surface. See page 7-8.
- Cabinets must be anchored together. See gang anchoring on page 8.
- Move workcenters by placing the points of contact (forks of pallet jacks) under cabinets as illustrated bellow.
- For workcenters with several cabinets, make sure you have no more than one LA30 cabinet (not supported by a pallet jack) placed between two cabinets supported by a pallet jack when moving.

- Raise it about 1/4" off the ground and make sure weight is distributed evenly on forks.

Déplacement des postes de travail avec cabinets

Section s'appliquant uniquement aux postes de travail ne pouvant pas être assemblés directement à leur emplacement prévu.

- *Chaque cabinet doit assemblé sous la surface de travail. Voir page 7-8.*
- *Les cabinets doivent être ancrés ensemble. Voir ancrage mitoyenne à la page 8.*
- *Déplacer le poste de travail en placant les points de contact (fourche des transpalettes) sous les cabinet tel qu'illustré ci-dessous.*
- *Pour les postes de travail avec plusieurs cabinets, il faut s'assurer de ne pas avoir plus d'un cabinet LA30 (non supporté par un transpalette) placé entre deux cabinets soutenus par un transpalette lors d'un déplacement.*

- *Soulever d'environ 1/4" au dessus du sol et s'assurer que le poids est distribué également sur les fourches.*

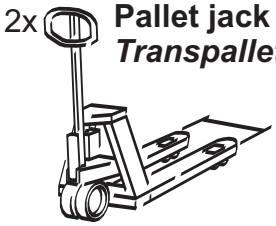

Pallet jack
Transpallette

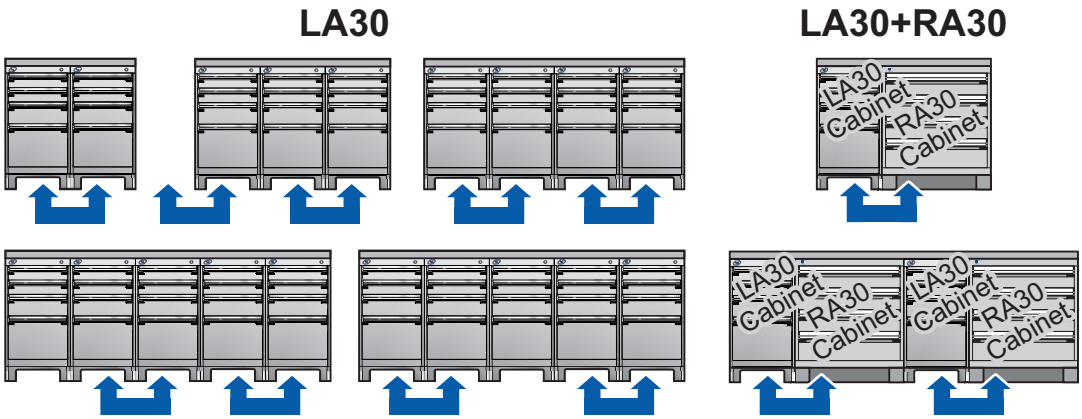

- If a cabinet is not supported by a pallet jack and cannot be anchored to another cabinet (e.g. cabinets are not side by side), all components of the non-supported cabinet must be removed (ex.: drawers) and the cabinet must be anchored to the work surface with 4 screws. (see pages 7-8).
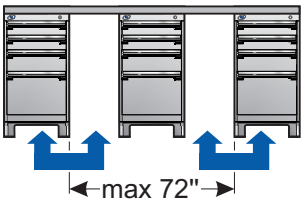
- *Dans les cas où il y a un cabinet non supporté par un transpalette et qui ne peut pas être ancré à un cabinet juxtaposé (parce que il n'y en n'a pas), le cabinet doit être vidé de ses composantes (ex.: tiroirs) et ancré à la surface de travail par 4 vis (voir pages 7-8).*