Vertical Security Bar
L Line
Assembly Guide

rousseau

Barre verticale de sécurité
Guide d'assemblage **Ligne L**

- All required hardware is included.
- Please check the contents with your packing slip.
- Read instructions carefully.
- Save this document for future reference.

- *Toute la quincaillerie requise est incluse.*
- *Veuillez vérifier le contenu avec votre feuille de livraison.*
- *Lisez attentivement les instructions.*
- *Conservez ces instructions pour référence future.*

Hardware / *Quincaillerie*

10-32 bolts
Boulons 10-32
3A1412LA

2 Or/Ou 3x

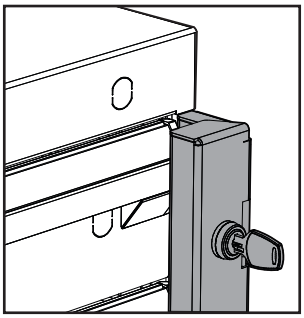

Tools required / *Outils requis*

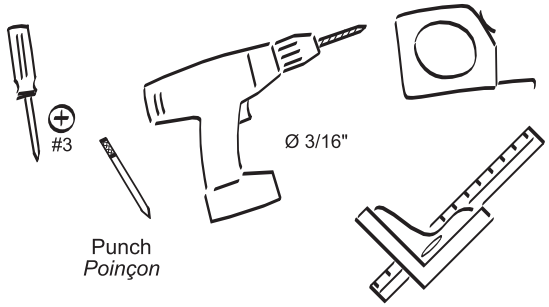

Set up / *Préparation*

- Remove top and bottom drawers from the cabinet / 34 & 40"H Cabinet : remove middle drawer.
- *Retirer les tiroirs du haut et du bas du cabinets. Cabinet de 34 & 40"H : retirer le tiroir du miliieu.*

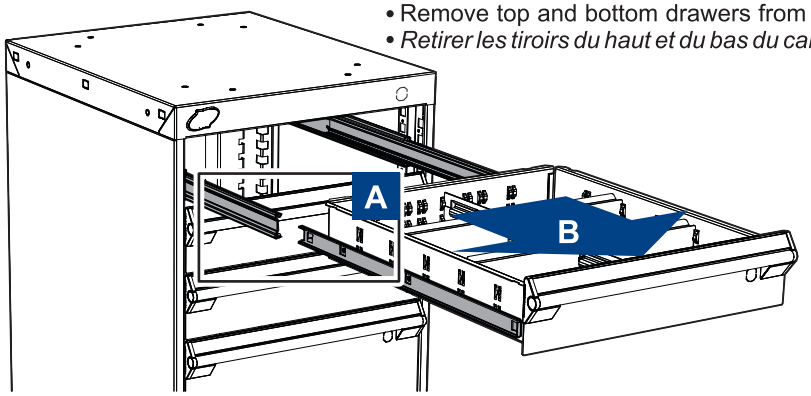

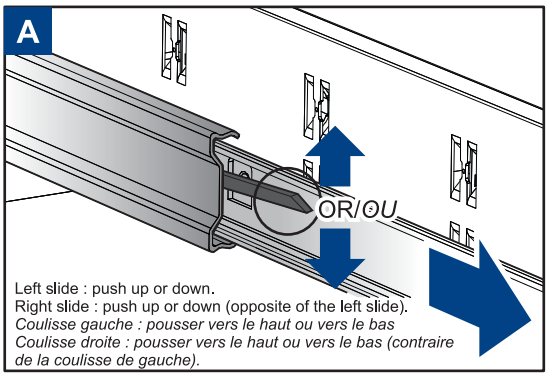

Top bracket / *Top bracket*

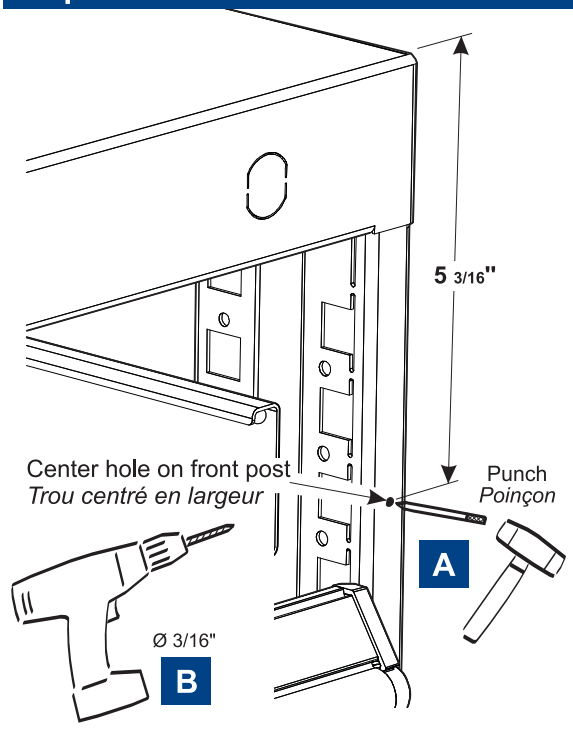

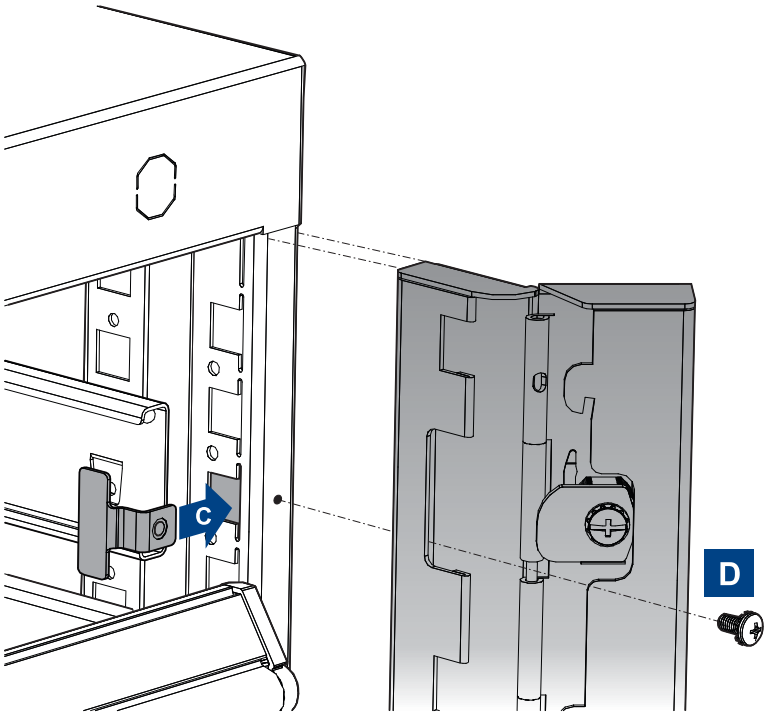

Bottom bracket

Fixation du bas

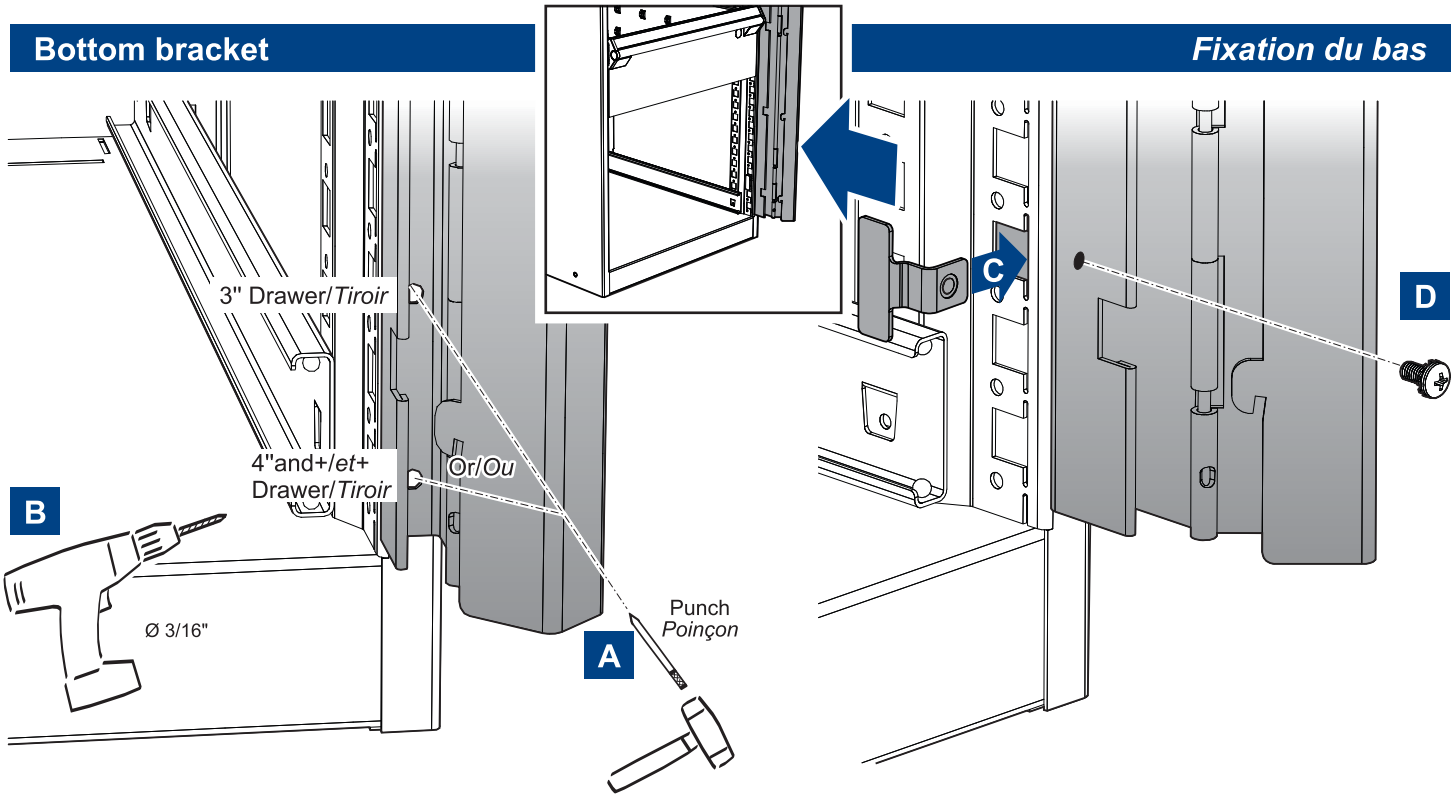

Middle bracket (34 & 40"H cabinet only)

Fixation du milieu (cabinet de 34 & 40"H seul.)

Remove one drawerfromt the middle.
Retirer un des tiroirs du millieu.

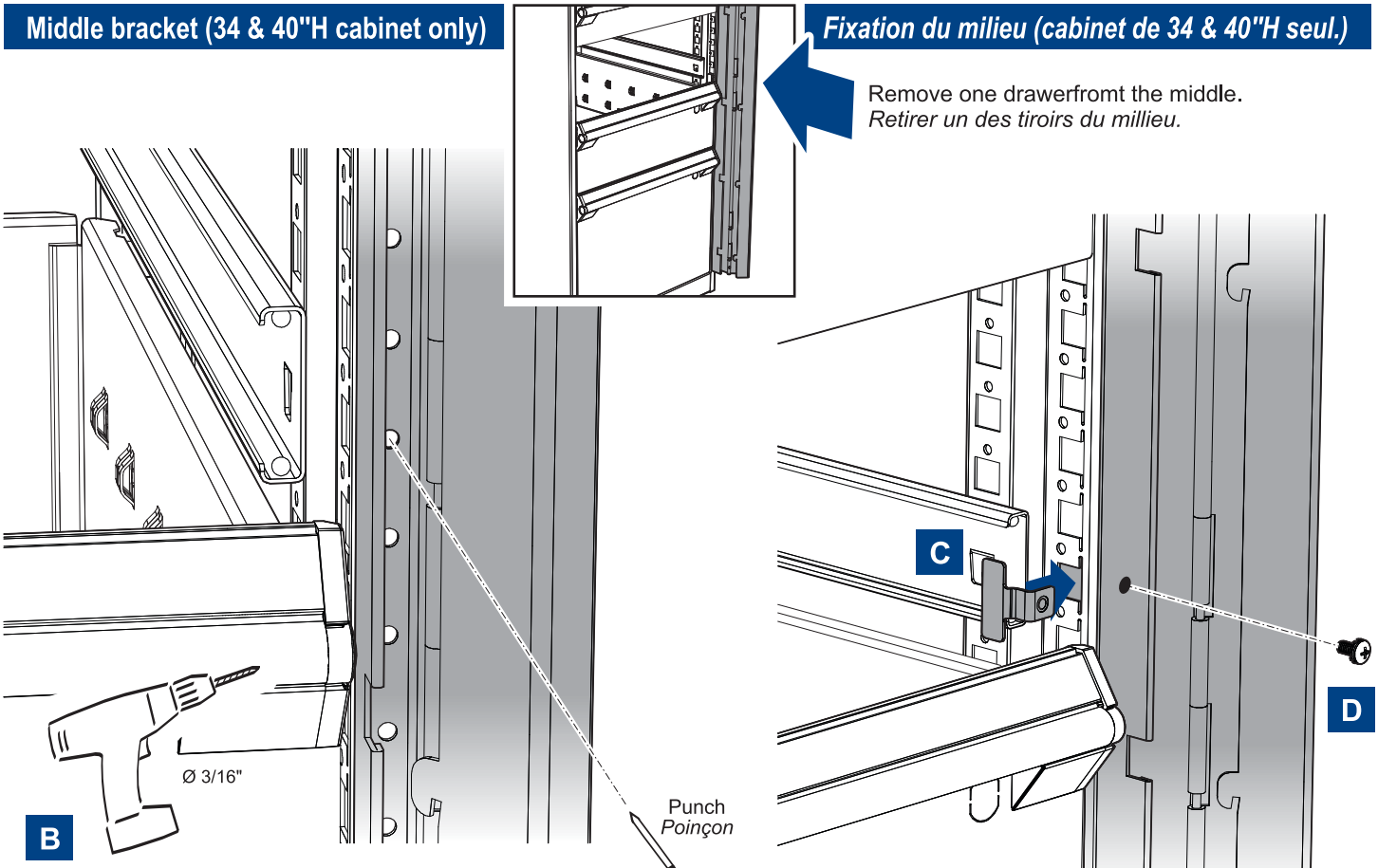

Drill one of the holes at the middle of the bar where drawer is removed. Chose hole that is not aligned with lock-in or drawer lock.
Percer un des trous au millieu de la barre là où le tiroir a été retiré. Choisir un trou qui n'est pas alignée avec un lock-in ou une serrure sur titoir.

1-800-463-4271