Locker / Storage Unit
R Line — Assembly Guide

rousseau

Armoire-vestiaire
Guide d'assemblage — *Ligne R*

- All required hardware is included.
- Please check the contents with your packing slip.
- Read instructions carefully.
- Two people are required for assembly.
- Save this document for future reference.

- *Toute la quincaillerie requise est incluse.*
- *Veuillez vérifier le contenu avec votre feuille de livraison.*
- *Lisez attentivement les instructions.*
- *Deux personnes sont requises pour l'assemblage.*
- *Conservez ces instructions pour référence future.*

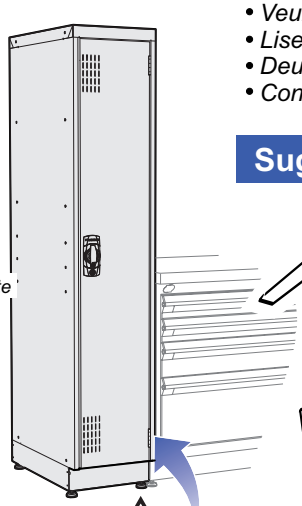

Hardware — *Quincaillerie*

Some hardware is only supplied with optional components.
Certaines quincailleries sont fournies pour composantes optionnelles.

5/32" pop-rivet
Pop-rivet 5/32"
3U0582F2

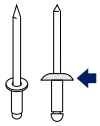

for housing, door, hooks and coat rod
pour armoire, porte, crochet et support à cintres

5/32" countersunk pop-rivet
Pop-rivet fraisé 5/32"
3U0583DA

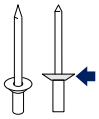

for door hinges only
pour pentures de porte seulement

Shelf clips
Crochets de tablette
SH60

Leveling glides
Patins niveleurs
RA75-01

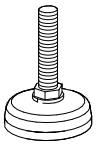

optional
optionnel

1/4-20 bolts
Boulons 1/4-20
3A1818L2

for slope top and door stopper
pour dessus incliné et butée de porte

1/4-20 bolts
Boulons 1/4-20
3A1816T2

for housing and base
pour armoire et base

Sleeve guide
Tube guide
RK60-700

1/4-20 nylon locknut
Écrou nylon 1/4-20
3S1803T2

for half-height doors
pour porte demi-hauteur

1/4-20 Locknut
Écrou autobloquant 1/4-20
3S1812T2

for base
pour base

Plug
Bouchon
71800102

IMPORTANT! Must be attached to a R cabinet or a GT storage unit or side-by-side or anchored to the wall.

IMPORTANT! *Doit toujours être fixé à un cabinet R ou à une armoire GT ou deux par deux ou fixé au mur.*

5/16-18 bolt
Boulon 5/16-18
3L120202

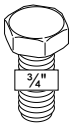

5/16-18 nylon locknut
Écrou nylon 5/16-18
3S2003Z2

Suggested tools — *Outils suggérés*

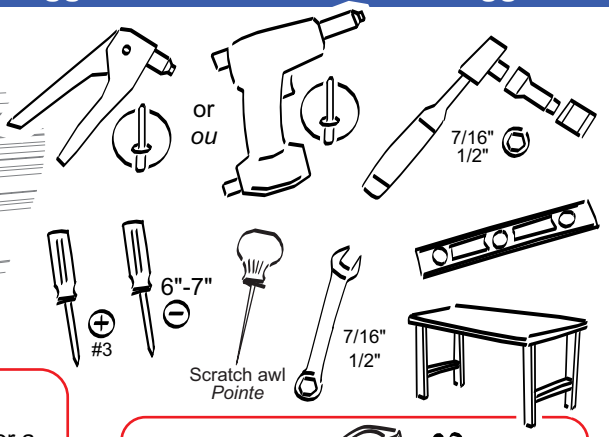

Door stoppers — *Butées de porte*

Top / *Haut*
RK76-273

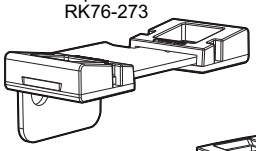

Bottom / *Bas*
RK76-272

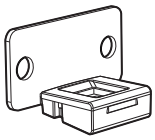

Center / *centre*
RK76-277

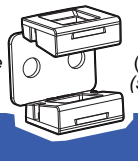

(if 2 doors)
(si 2 portes)

Housing — *Armoire*

Right side + Top and Bottom — *Côté droit + dessus et fond*

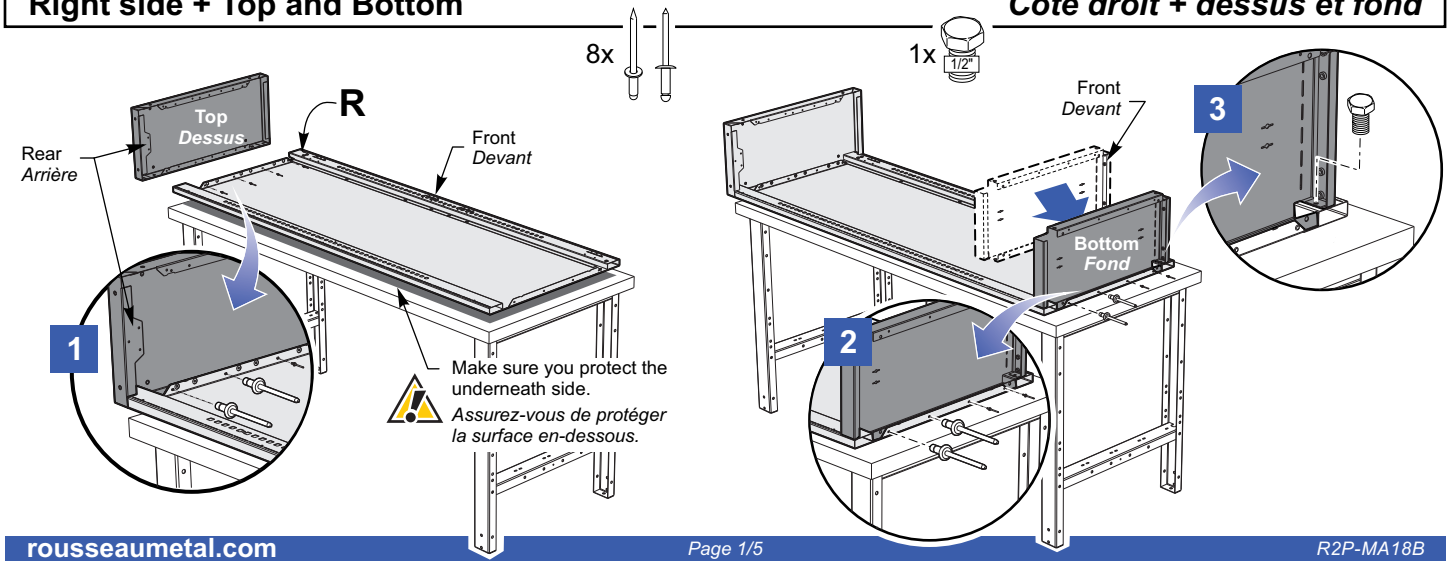

Left side / *Côté gauche*

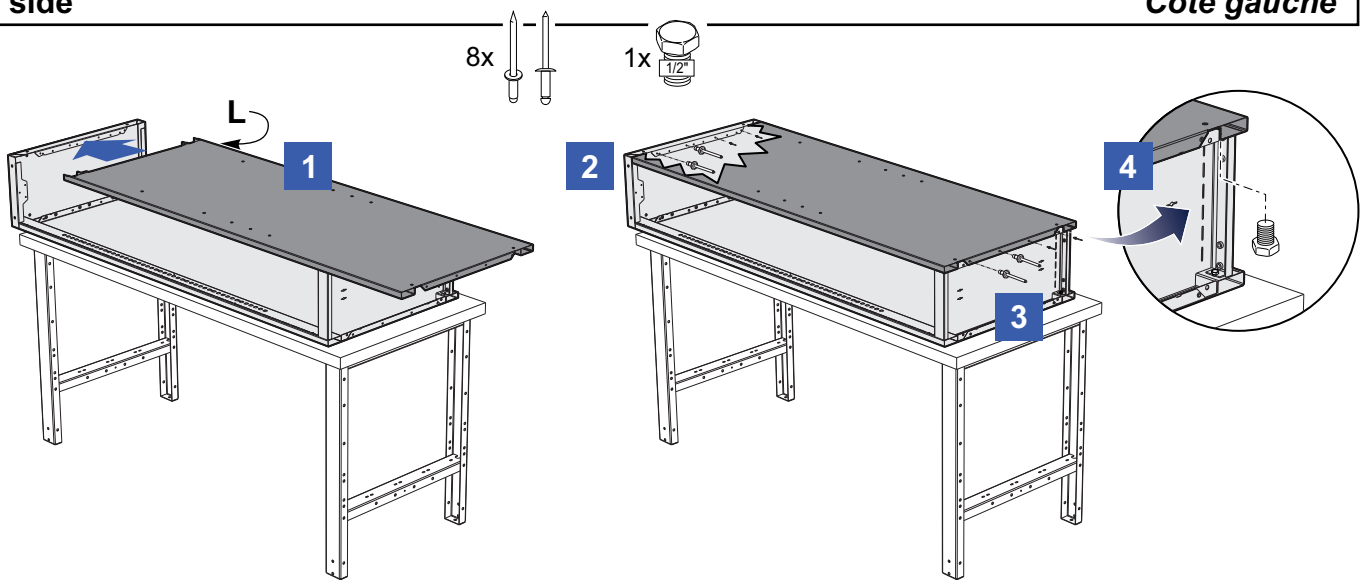

Back panel / *Panneau de dos*

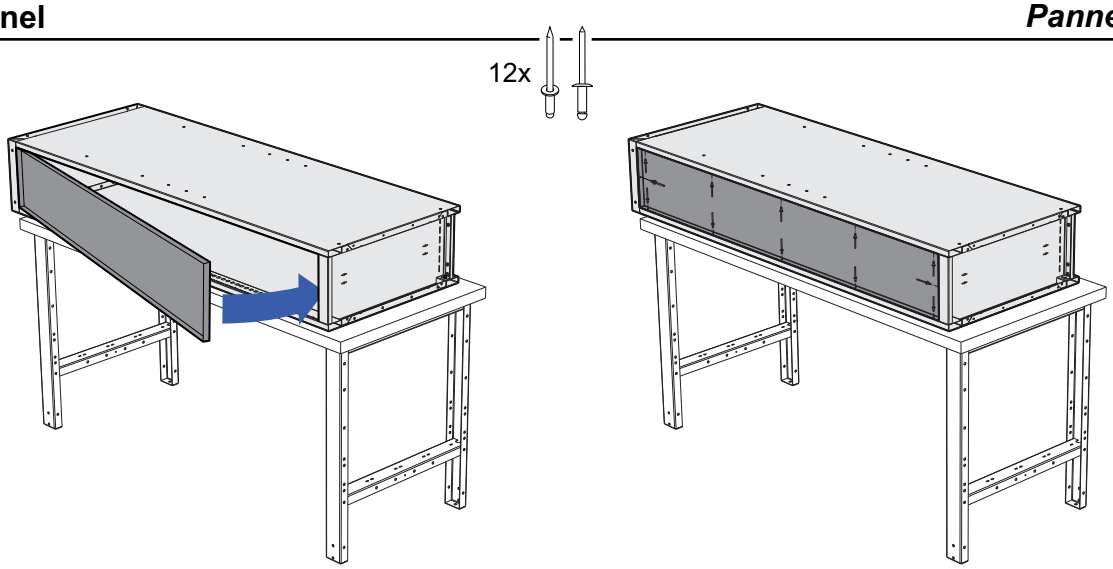

Base / *Base*

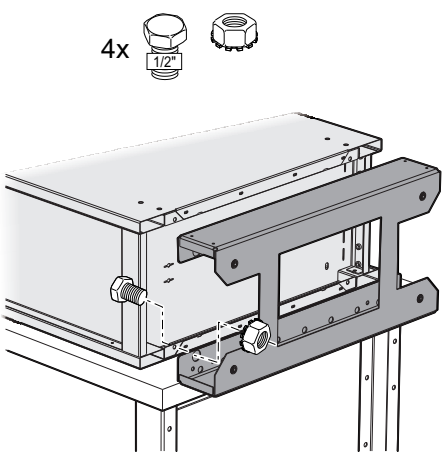

Leveling Glides *Patins niveleur*

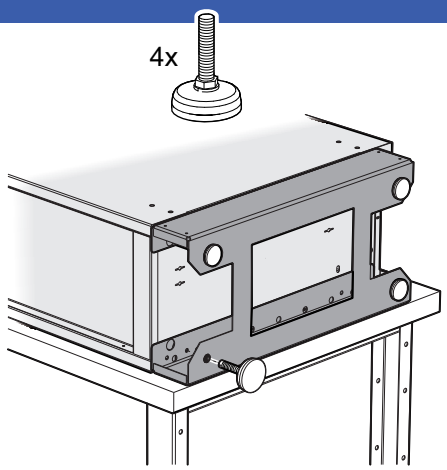

Leveling Glides adjustment *Ajustement des patins niveleur*

1 Front leveling glides.
Patins niveleur avant.

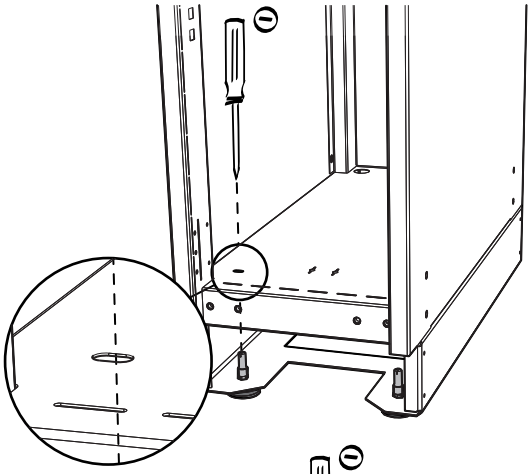

2 Rear leveling glides.
Patins niveleur arrière.

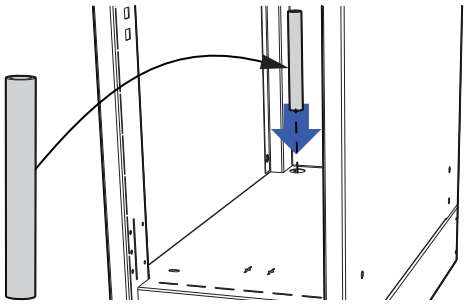

To guide the screwdriver to adjust the leveling glides, insert the gray plastic sleeve guide in the hole before adjusting the rear leveling glides.

Insérer le guide cylindrique en plastique gris dans le trou arrière avant d'ajuster les patins niveleur, afin de guider le tournevis vers celui-ci.

3

Remove the sleeve guide after the ajustement.
Enlever le guide une fois l'ajustement effectué.

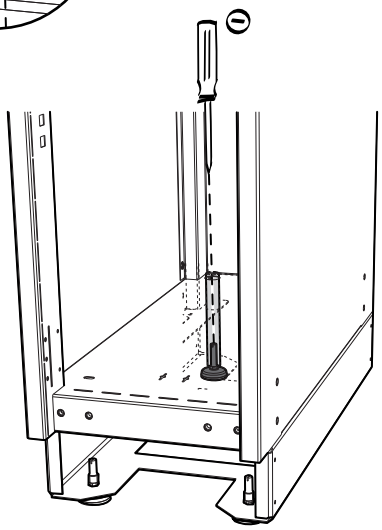

4

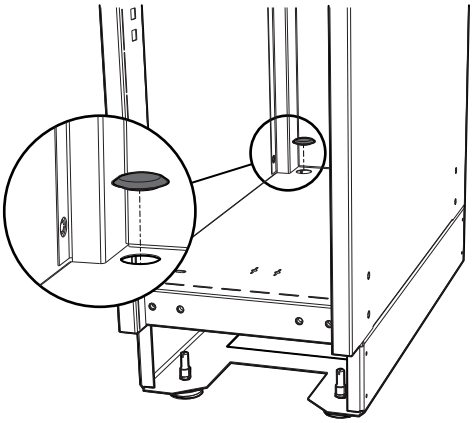

Front base *Cache-base*

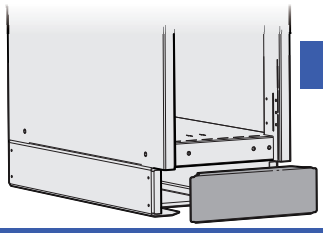

Doors / *Portes*

- Make sure that you assemble the door(s) according to the order.

➡ = hinges

- The door handle must be installed as shown.

- A shim must first be attached under each hinge.

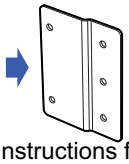

- Instructions for full-height or half-height doors.

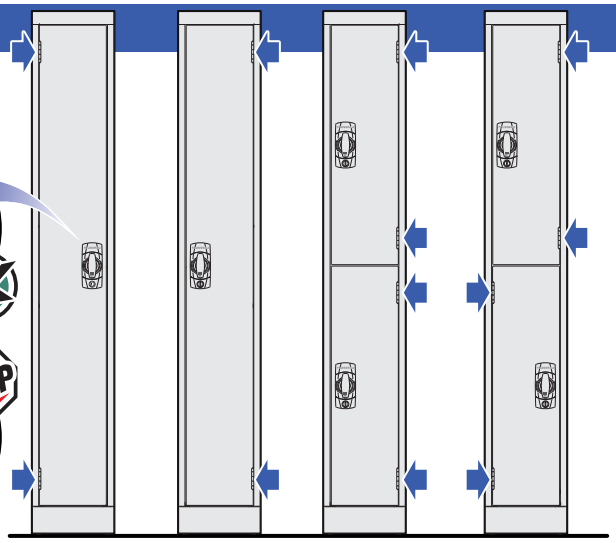

Possible configurations / *Configurations possibles*

- *Assurez-vous d'assembler la (les) porte(s) selon la commande.*

➡ = pentures

- *La poignée doit être placée tel qu'illustré.*

- *Une cale d'épaisseur doit d'abord être placée sous chaque penture.*

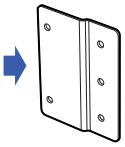

- *Ces instructions s'appliquent pour les portes pleine hauteur ou demie-hauteur.*

Shim for hinges / *Cale d'épaisseur*

- Illustrations for right-handed hinges.
- Flip side if left-handed hinges.

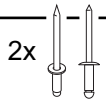

2x per shim / *par cale*

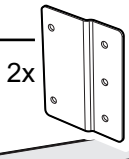

2x per door / *par porte*

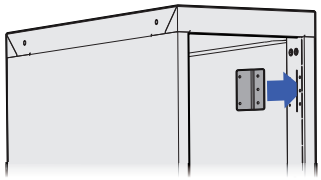

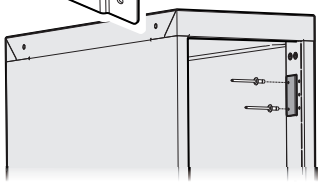

- *Illustrations pour pentures à droite.*
- *Inverser si pentures à gauche*

Top hinge / *Penture du haut*

IMPORTANT!
Make sure you use the countersunk pop-rivets.

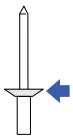

3x

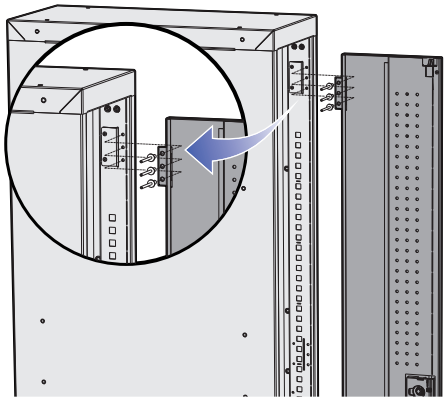

IMPORTANT!
Assurez-vous d'utiliser les pop-rivets fraisés.

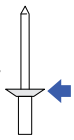

Bottom hinge / *Penture du bas*

IMPORTANT!
Make sure you use the countersunk pop-rivets.

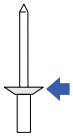

3x

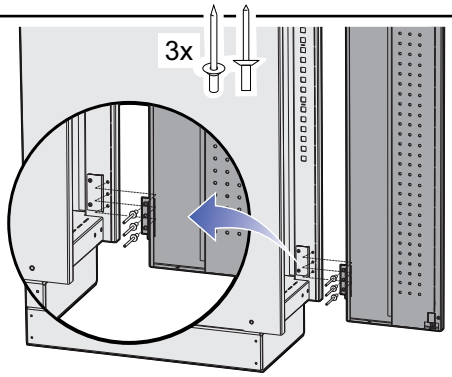

IMPORTANT!
Assurez-vous d'utiliser les pop-rivets fraisés.

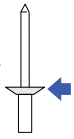

Doors... continue / *Portes... suite*

- Illustrations for right-handed hinges.
- Flip side if left-handed hinges.

- *Illustrations pour pentures à droite.*
- *Inverser si pentures à gauche*

Top door stopper / *Butée de porte du haut*

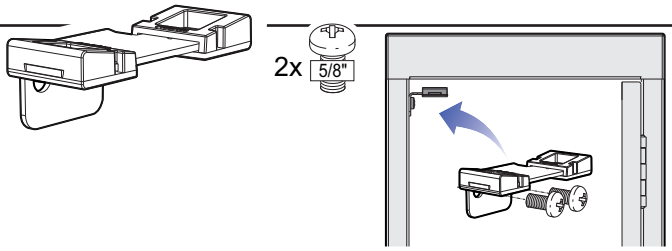

Center door stopper / *Butée de porte du centre*

- If two doors.

- *Si deux portes.*

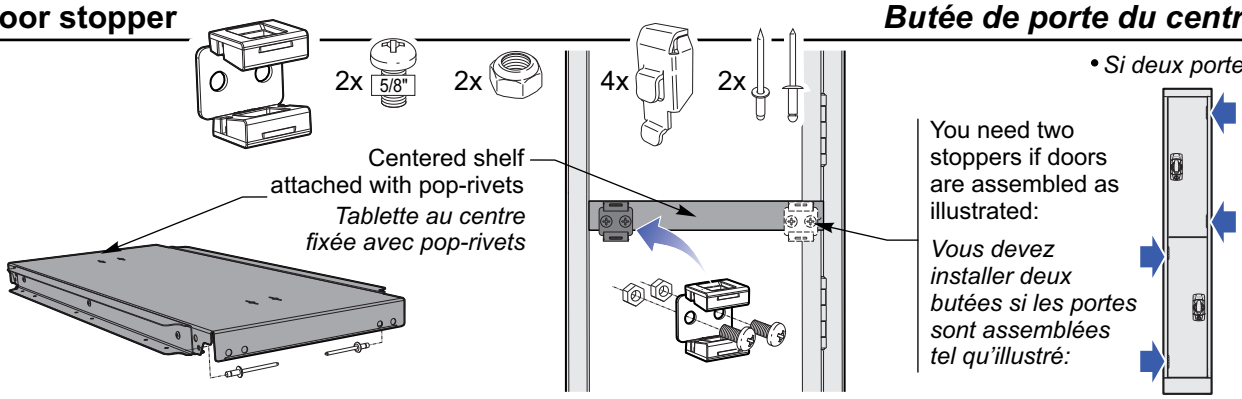

Bottom door stopper / *Butée de porte du bas*

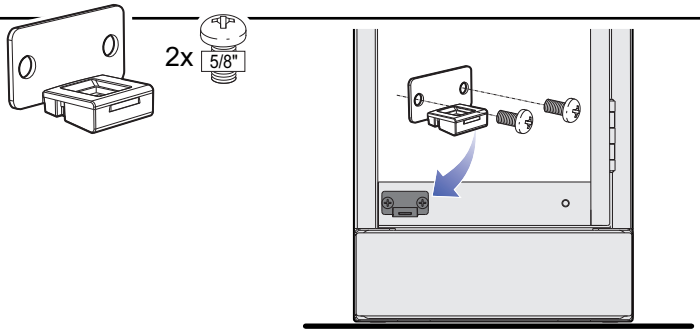

Hooks and Coat Rod / *Crochets et support à cintres*

- Optional accessories
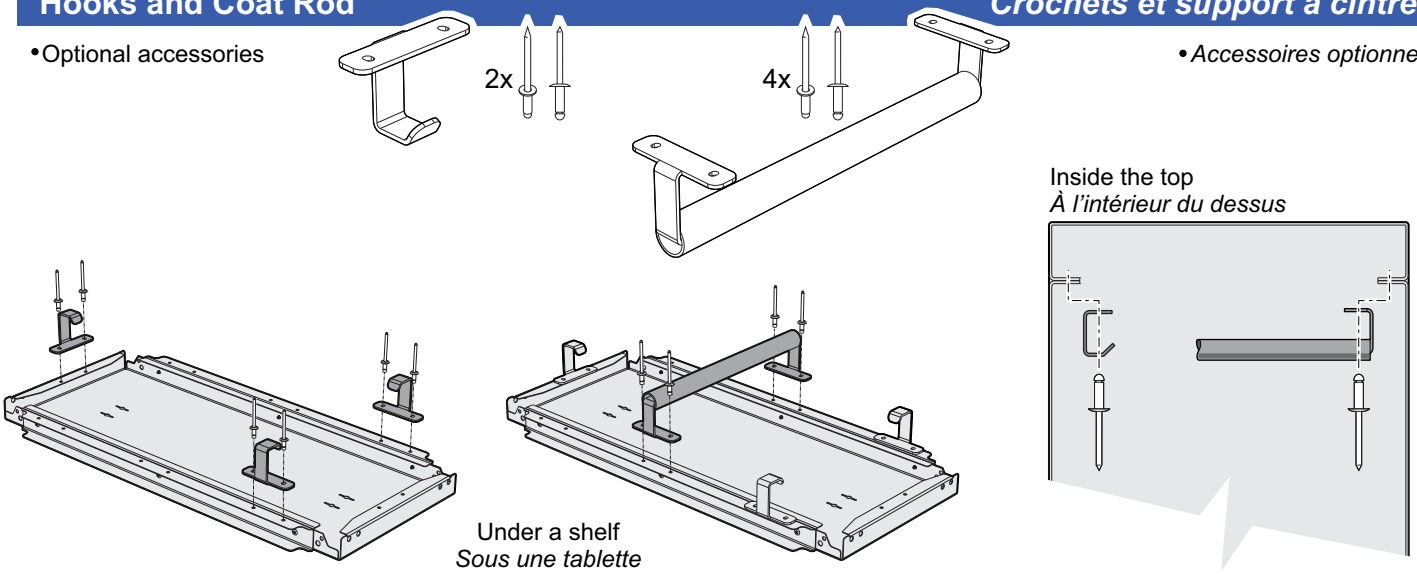
- *Accessoires optionnels*